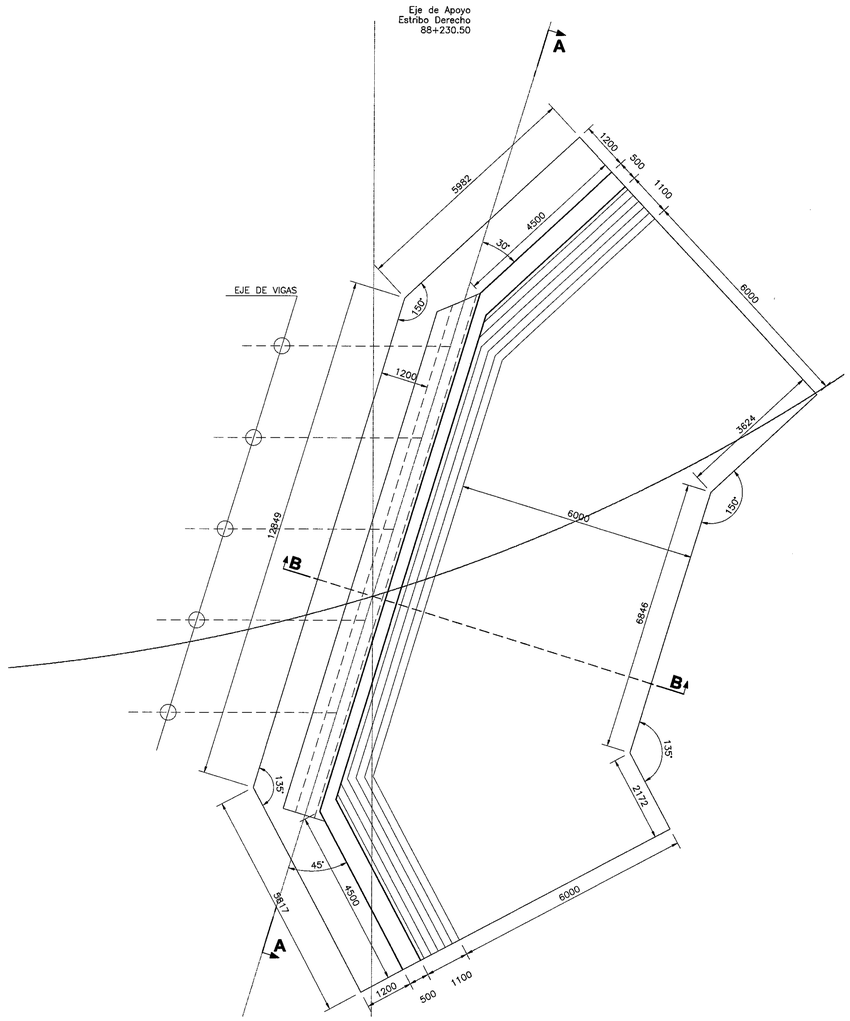

PLANTA
ESC. 1/75

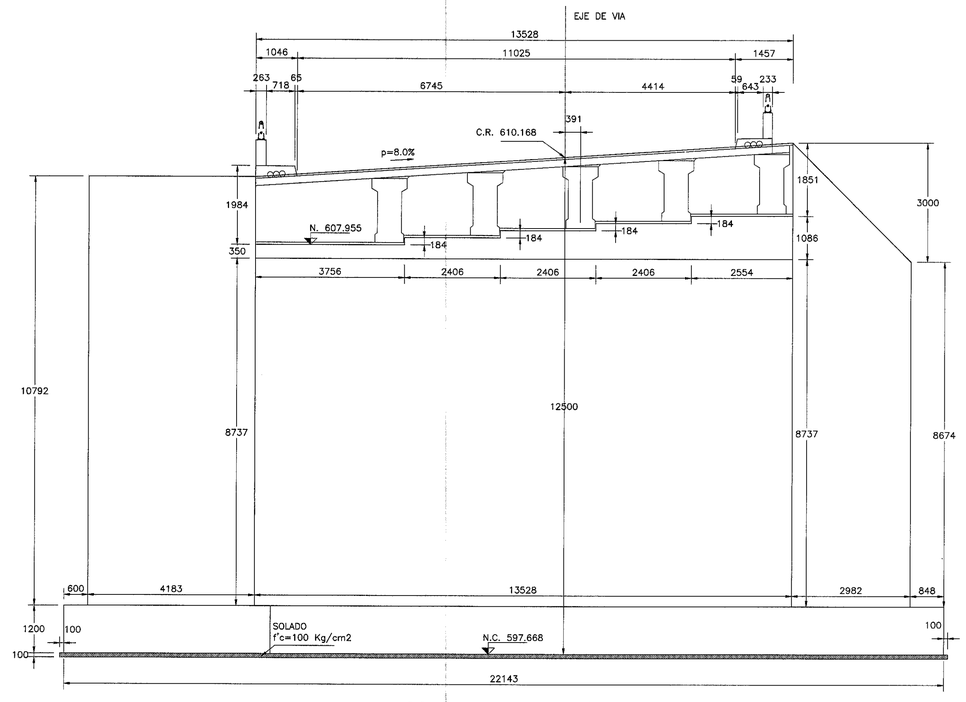

CORTE A-A (ENCOFRADO)
ESC. 1/75

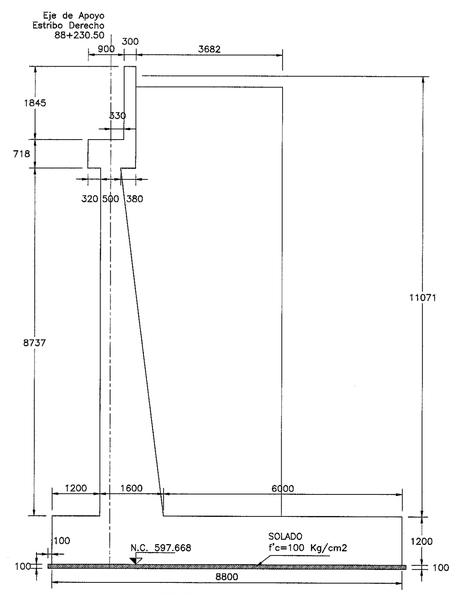

CORTE B-B (ENCOFRADO)
ESC. 1/75

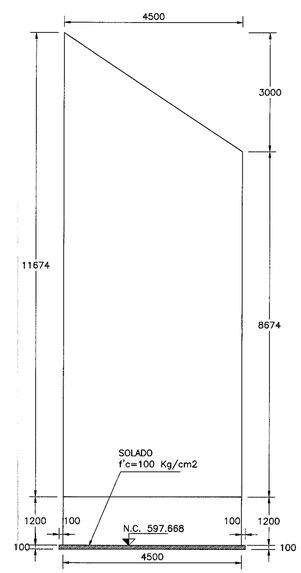

ELEVACION ALA AGUAS ARRIBA
ESC. 1/75

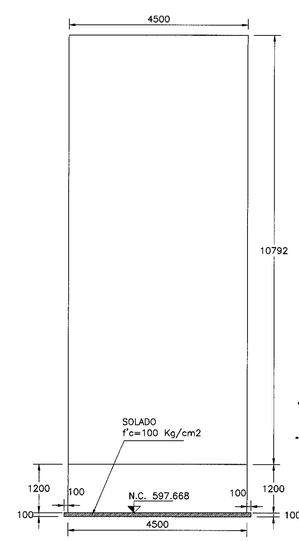

ELEVACION ALA AGUAS ABAJO
ESC. 1/75

ESPECIFICACIONES TECNICAS

- CONCRETO SIMPLE f'c = 100 Kg/cm2 EN SOLADO
- CONCRETO f'c = 280 Kg/cm2 EN LOSAS DE APROXIMACIÓN
- CONCRETO f'c = 210 Kg/cm2 EN ZAPATAS
- CONCRETO f'c = 210 Kg/cm2 EN ELEVACION DE ESTRIBOS
- ACERO DE REFUERZO fy = 4200 Kg/cm2
- RECUBRIMIENTOS

PARAPETO:	25 mm
PÁNTALLA	40 mm
ZAPATAS:	75 mm

- CAPACIDAD ULTIMA DE CARGA A NIVEL DE LA CIMENTACION 13.02 Kg/cm2
- PRESION ULTIMA MAXIMA TRANSMITIDA AL SUELO 5.37 Kg/cm2
- CEMENTO PORTLAND TIPO I

ESTUDIO DEFINITIVO DE LOS PUENTES YUNCULMAS, PUELLAS Y CHIVIS Y ACCESOS
Ing. Francisco Arellano Gómez
Especialista de Estructuras
CIP 14296

ESTUDIO DEFINITIVO DE LOS PUENTES YUNCULMAS, PUELLAS Y CHIVIS Y ACCESOS
Ing. Francisco Arellano Gómez
Jefe de Estudio
CIP 14296

PERÚ Ministerio de Transportes y Comunicaciones — Viceministerio de Transportes

CONSULTOR: CONSORCIO TRES PUENTES
VERA & MORENO S.A. CONSULTORES DE INGENIERÍA
Av. José Leal 1526 - Lima 14 - Perú Tel.:470-5310
FLORIANO PALACIOS LEÓN - INGENIERO / FLORIANO / PALACIOS LEÓN - INGENIERO

JEFE DE PROYECTO : ING. FRANCISCO ARELLANO G. CIP 14296
PROCESO : R. JULIAN MENA
VERIFICO : ING. FRANCISCO ARELLANO G. CIP 14296

APROBO :

REVISIONES		
REV. Nº:	FECHA	

ESTUDIO DEFINITIVO DE LOS PUENTES YUNCULMAS, PUELLAS Y CHIVIS Y ACCESOS
Contrato Nº 123-MTC/20

PLANO : OBRAS DE ARTE ESPECIALES
PUENTE YUNCULMAS
PROG. 88+230.50
ESTRIBO DERECHO - ENCOFRADO

ESCALA : INDICADA
FECHA : JULIO 2011
CODIGO : ES-05