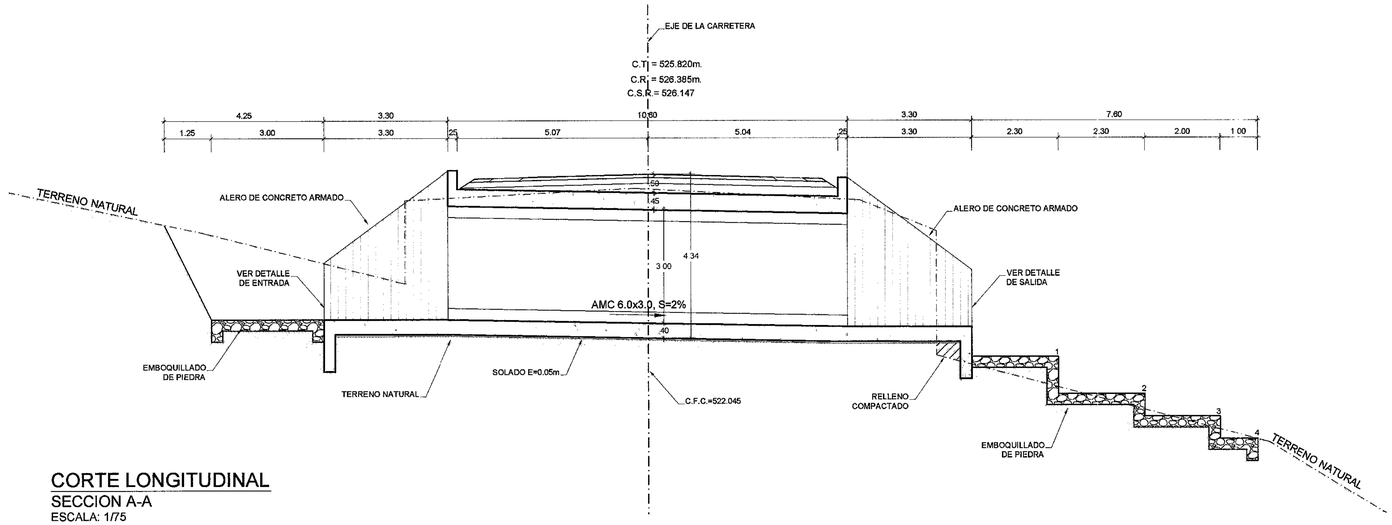

CORTE LONGITUDINAL
SECCION A-A
ESCALA: 1/75

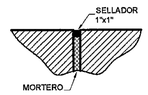

DETALLE 1

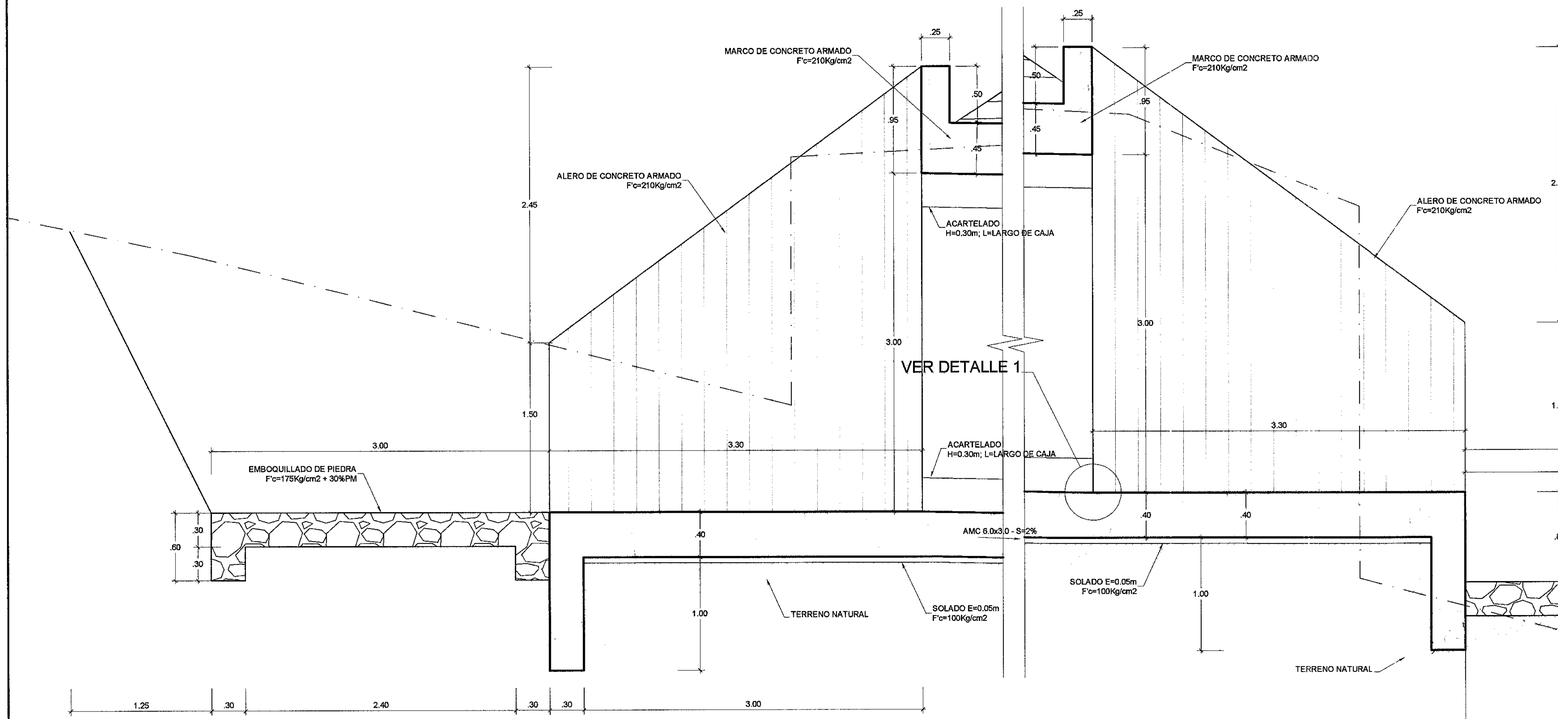

DETALLE DE ENTRADA
SECCION A-A
ESCALA: 1/25

DETALLE DE SALIDA
SECCION A-A
ESCALA: 1/25

INGENIERIA DE SEGURIDAD

IDENTIFICACION DE PELIGROS	EVALUACION DE RIESGOS
GENERALES A- Tránsito vehicular B- Desniveles de terreno	**GENERALES** A- Atropellos, choque, colisiones B- Caídas mismo nivel
ESPECIFICOS C- Maquinaria pesada en movimiento D- Herramientas de mano	**ESPECIFICOS** C- Atropello, golpes, aplastamiento D- Aplastamiento, golpes E- Golpes, heridas

MEDIDAS DE CONTROL

A- Señalizar:
- Desviar el tránsito
- Instalar carteles de seguridad
- Uso de chaleco de alta visivilidad por todo el personal

B- Mantener accesos expeditos

C- Mantener distancia 5.00 m. mínimo de la maquinaria pesada en movimiento
- Acercarse cuando se tenga visión directa con el operador y éste detenga la maquinaria y dé el pase

D- Verificar estado de herramientas y uso permanente de elementos de protección personal.

NOTA : - La informacion contenida en este plano, debe ser replanteada y verificada en obra; Si el replanteo origina diferencias cn respecto al plano, debe ser informado inmediatamente al área de ingeniería para el ajuste correspondiente antes de iniciar la construcción.

ESPECIFICACIONES TECNICAS

1. CONCRETO MARCO	: f'c = 210 Kg/cm2	
2. CONCRETO ALEROS	: f'c = 210 Kg/cm2	
3. CONCRETO SOLADO	: f'c = 100 Kg/cm2	E minimo = 0.05 m
4. ACERO	: f'y = 4200 Kg/cm2	
5. RECUBRIMIENTO	: minimo = 5.0 m	
5. RECUBRIMIENTO LOSA	: CARA SUPERIOR = 3.0 m	
	: CARA INFERIOR = 2.5 m	

ING. RICARDO PACIFICO SALVARTE
Especialista en Hidrología e Hidrología
CIP. 11823

Bustamante Williams, Consultores y Consultores SAC
Ing. Luis A. Gambetta Aranzaens
Especialista Obras de Arte y Drenaje
CIP Nº 2036

Bustamante Williams, Consultores y Consultores SAC
Ing. Jaime Saavedra de Rivero
Jefe de Proyectos
CIP Nº 35426

Concedente:	Concesionario:	Consultor:	PROYECTISTA:	DISEÑO: S. ZEVALLOS	APROBADO:	REVISIONES	CONSULTOR:	ESTUDIO DEFINITIVO CARRETERA CHAMAYA -JAEN-SAN IGNACIO-RIO CANCHIS TRAMO: PERICO SAN IGNACIO	ESCALA: INDICADA
MTC Ministerio de Transportes y Comunicaciones		Bustamante, Williams Consultores y Constructores S.A.C.		DIBUJO: A. MATOS		Nº / FECHA / DESCRIPCIÓN		ALCANTARILLA TIPO MARCO KM: 21+830 CORTES - DETALLES	FECHA: ENERO-2011
				REVISADO: S. ZEVALLOS					CODIGO: PSI-ALC - 09-B
				APROBADO: -					