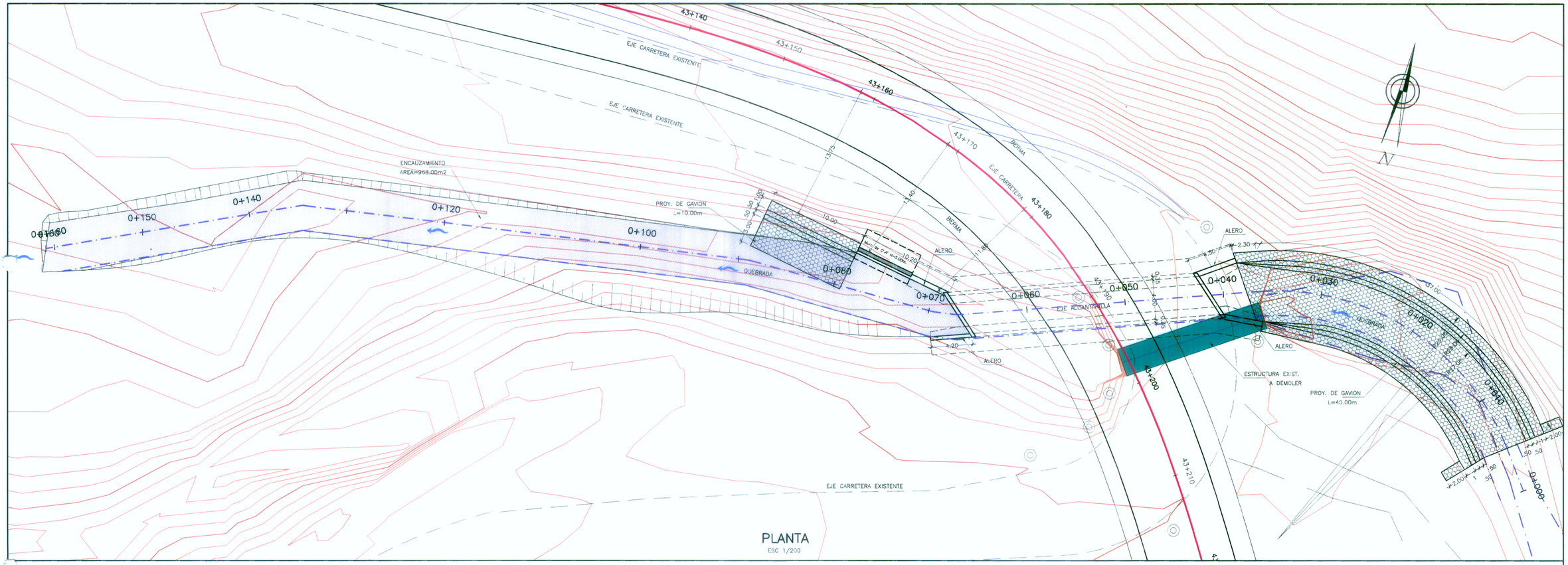

PLANTA
ESC 1/200

SECCIONES TRANSVERSALES EJE CARRETERA
ESC 1/100

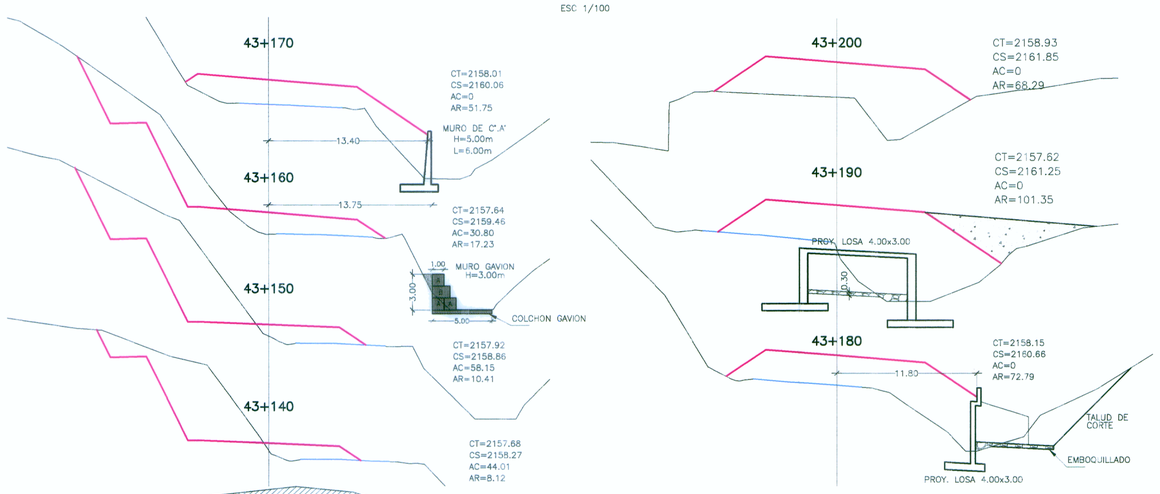

ALCANTARILLA TIPO LOSA 4.00x3.00
PROYECTADA
ESVIAJADA 120°
43+191

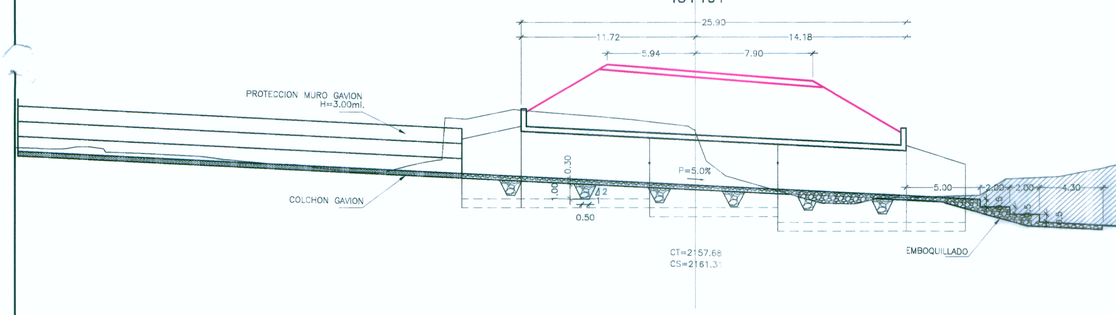

PERFIL
ESC 1/200

HOB CONSULTORES S.A.
ING. JAVIER FRANCISCO TAYPE CARRASCAL
ESP. ESTRUCTURAS Y OBRAS DE ARTE
CIP Nº 93338

HOB CONSULTORES S.A.
ING. CESAR EDISON GUEVARA MAYPARTIDA
JEFE DE ESTUDIO
CIP Nº 54526

PERÚ Ministerio de Transportes y Comunicaciones — Provias Nacional

HOB CONSULTORES S.A.
CALLE AGUADA BLANCA N° 102 – LIMA 33 – PERU
TELEFONO 715-8111 FAX: 715-8324
Email: hob@hobperu.com

Jefe Estudio:	ING. CESAR GUEVARA M.
Especialista:	ING. JAVIER TAYPE C.
Revisión:	Rev
Proceso y Ploteo:	M.CHAFLOQUE

Aprobación:

REVISIONES

Nº	FECHA	DESCRIPCIÓN

ESTUDIO DEFINITIVO PARA EL MEJORAMIENTO DE LA CARRETERA: SAN MARCOS–CAJABAMBA–SAUSACOCHA TRAMO: SAN MARCOS–CAJABAMBA
CONTRATO N° 008-2011-MTC/20

LOSA 4.00x3.00
KM 43+191

FECHA: MAYO 2012

ESCALA FORMATO A1:	ESCALA FORMATO A3:
1/100	1/200

008-11-OD-L4