LOSA ESVIADA KM 57+942.5

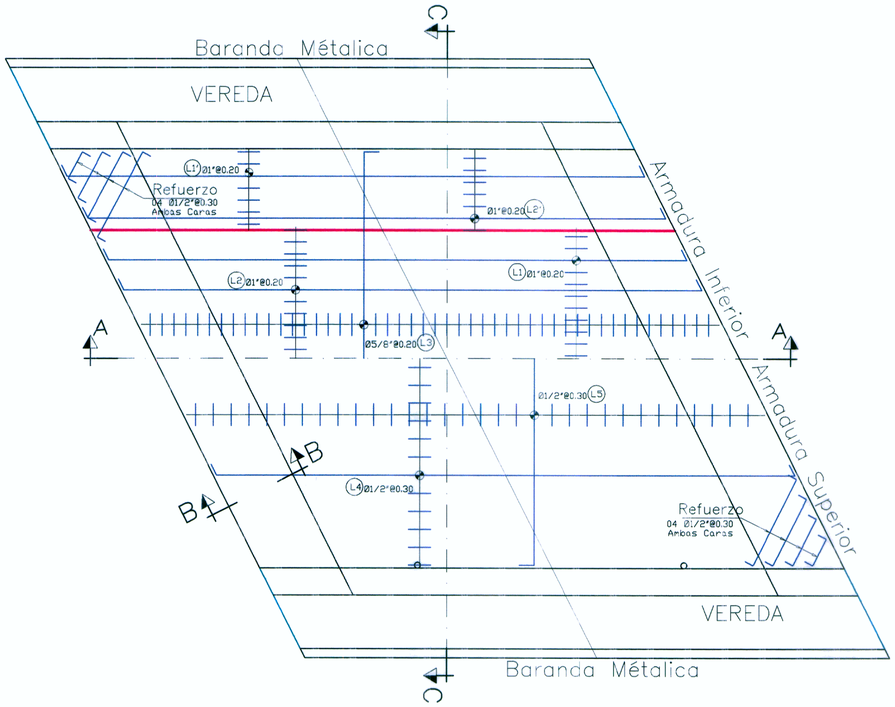

ARMADURA EN LOSA

ESC. 1/50

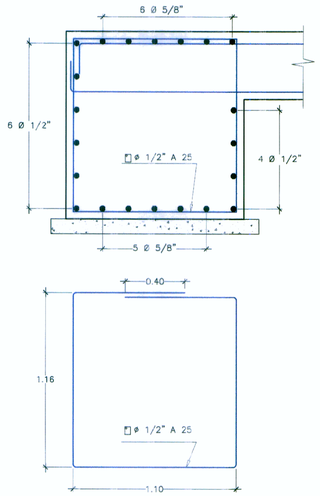

SECCIÓN B–B

ESCALA 1:20

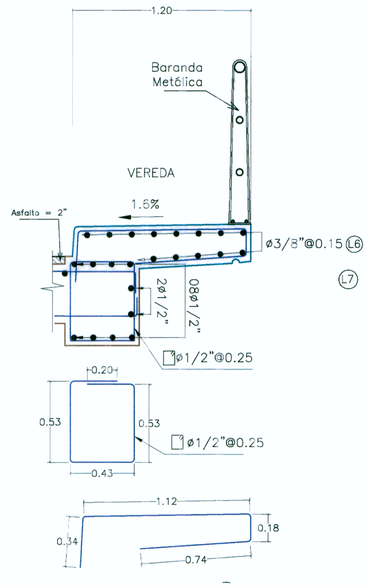

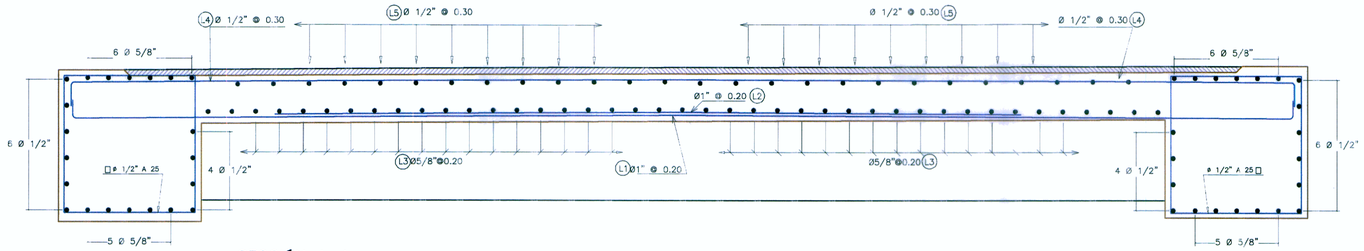

SECCIÓN A–A

ESCALA 1:20

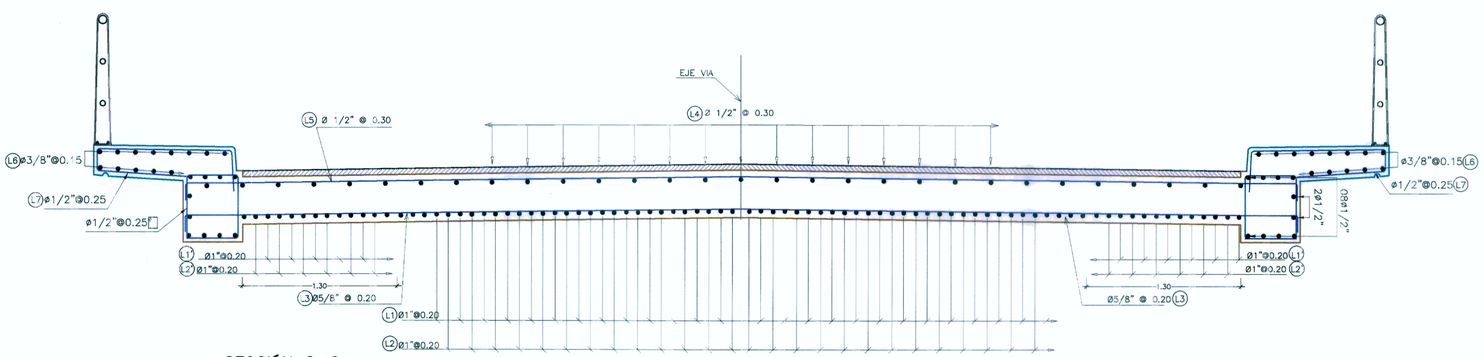

SECCIÓN C–C

ESCALA 1:20

ESPECIFICACIONES TECNICAS

- CONCRETO LOSA — F'c= 280 Kg/Cm2
- CONCRETO SOLADO — F'c= 100 Kg/Cm2
- ACERO GRADO – 60 — Fy=4200 Kg/Cm2
- RECUBRIMIENTO LIBRES :
  - –VARILLAS MENORES O IGUALES AL N° 5 = 4.0 cm
  - –VARILLAS MAYORES AL N° 5 = 5.0 cm

DIAMETRO DE DOBLADO Y GANCHOS ESTANDAR MINIMOS

	DIAMETRO INTERIOR	GANCHO 180	GANCHO 90
N° var (1/8")	cm	cm	cm
3	5.6	6.25	11.30
4	7.5	6.25	15.00
5	9.4	6.25	18.80
6	11.3	7.50	22.50
8	15.0	10.00	30.00

LONGITUD DE ANCLAJE MINIMO (m)

	ELEMENTOS EN COMPRESION		ELEMENTOS EN TRACCION	
N° var (1/8")	f'c=210 Kg/cm2	f'c=280 Kg/cm2	f'c=210 Kg/cm2	f'c=280 Kg/cm2
3	22.00	19.00	42.00	36.00
4	29.00	26.00	56.00	48.00
5	37.00	32.00	70.00	60.00
6	44.00	38.00	84.00	72.00
8	59.00	51.00	140.00	119.00

LONGITUD DE EMPALME MIN(m)

	ELEMENTOS EN COMPRESION		ELEMENTOS EN TRACCION	
N° var (1/8")	f'c=210 Kg/cm2	f'c=280 Kg/cm2	f'c=210 Kg/cm2	f'c=280 Kg/cm2
3	29.00	25.00	55.00	47.00
4	38.00	34.00	73.00	62.00
5	48.00	42.00	91.00	78.00
6	57.00	49.00	109.00	94.00
8	77.00	66.00	182.00	155.00

NOTA:

LAS PRESENTES ESPECIFICACIONES SE COMPLEMENTAN CON LAS INDICADAS EN EL EXP. TECNICO

CONSULTORES S.A.

ARQ. FRANCISCO TUDIN CARBAJAL
CIP. 33350

HOB CONSULTORES S.A.

ING. CESAR BENIGNO GUEVARA MALPARTIDA
JEFE DE ESTUDIO
CIP N° 46496

PERÚ — Ministerio de Transportes y Comunicaciones — Provias Nacional

HOB CONSULTORES S.A.
CALLE AGUADA BLANCA N° 102 – LIMA 33 – PERU
TELEFONO: (511) 715-8111 / FAX: (511) 715-8324
Email: hob@hobperu.com

Jefe Estudio: Ing. César E. Guevara M.
Especialista: Ing. Javier F. Taipe C.
Revisión:
Proceso y Plotteo: A. MARCILLA
Aprobación:

REVISIONES		
N°	FECHA	DESCRIPCIÓN

ESTUDIO DEFINITIVO PARA EL MEJORAMIENTO DE LA CARRETERA: SAN MARCOS–CAJABAMBA–SAUSACOCHA TRAMO: SAN MARCOS–CAJABAMBA

CONTRATO N° 008–2011–MTC/20

SUPERESTRUCTURA LOSA KM 57+942.50

DETALLE DE ARMADURA DE LOSA

FECHA: MAYO 2012

ESCALA FORMATO A1: Indicada | ESCALA FORMATO A3: 2 Veces la Indicada

008–11– LS–03