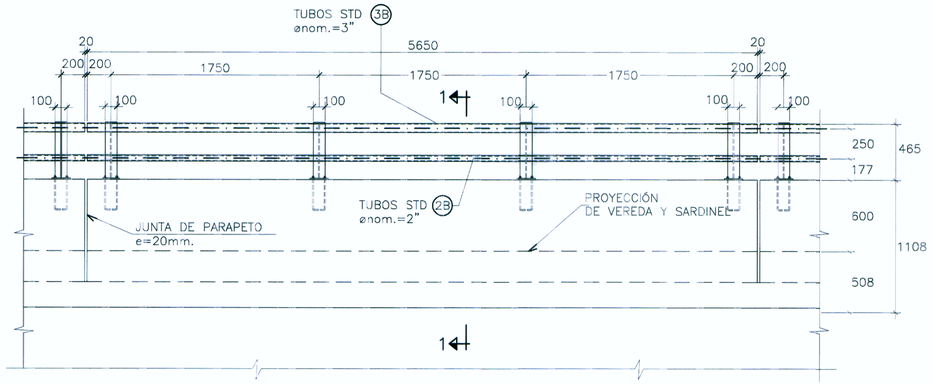

DETALLE ELEVACION DE BARANDA

ESC: 1/25

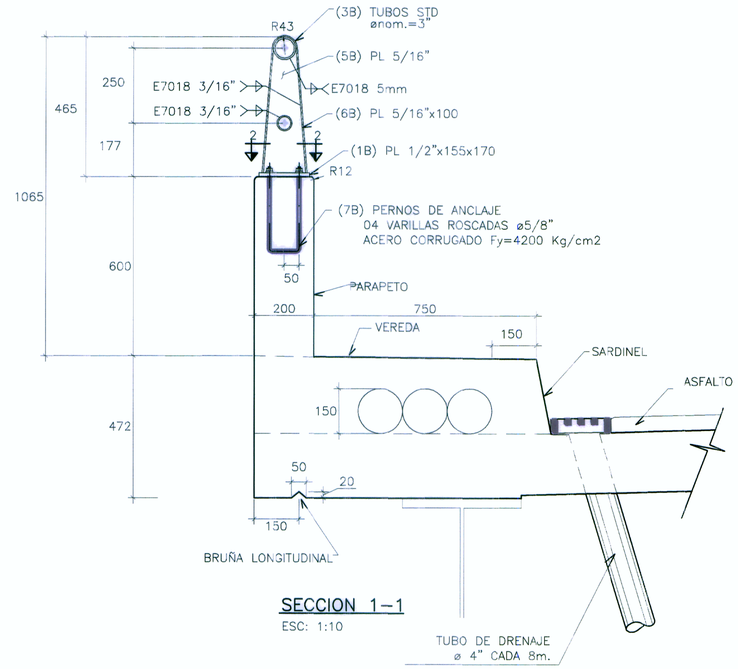

SECCION 1–1

ESC: 1:10

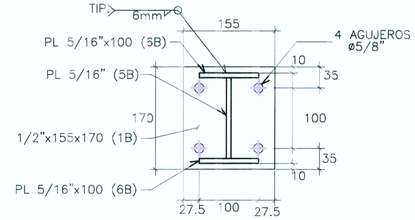

SECCIÓN 2–2

ESCALA 1:5

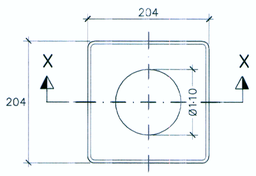

PLANTA

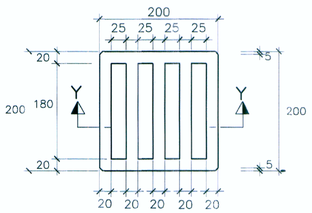

PLANTA

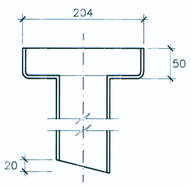

SECCIÓN X–X

DETALLE DE SUMIDERO

(COTAS EN mm.)
ESCALA 1:5

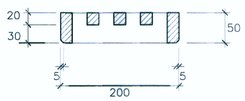

SECCIÓN Y–Y

DETALLE REJILLA

(COTAS EN mm.)
ESCALA 1:5

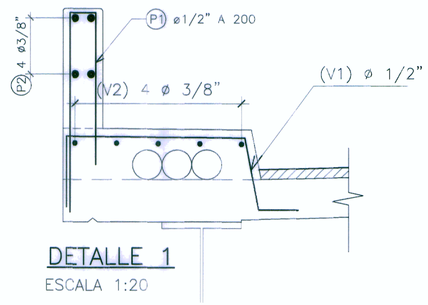

DETALLE 1

ESCALA 1:20

ESPECIFICACIONES TÉCNICAS

NORMATIVIDAD AASHTO LRFD

CONCRETO EN BARANDAS ———— f'c = 210 Kg/cm2
ACERO DE REFUERZO G60 ———— fy = 4200 Kg/cm2

ACERO ESTRUCTURAL EN BARANDAS

ASTM A709 GRADO 36 Ó SIMILAR fy = 2530 Kg/cm2

SOLDADURA

ELECTRODOS AWS E7018 (SOLDADURA DE ESTRUCTURAS METÁLICAS)

RECUBRIMIENTO

EN LOSA :
Superior : 5.0 cm
Inferior : 2.5 cm

EN ZAPATAS Y ESTRUCTURAS EN CONTACTO CON EL TERRENO : 5.0 cm

LONGITUDES MÍNIMAS DE ANCLAJE Y TRASLAPE, SALVO INDICACIONES ESPECIFICAS EN LOS PLANOS

VARILLA #	ø PULG	ANCLAJE(cm)	TRASLAPE(cm)	GANCHOS(cm)
3	3/8"	40.0	50.0	15.0
4	1/2"	45.0	70.0	15.0
5	5/8"	60.0	90.0	20.0
6	3/4"	75.0	120.0	25.0
8	1"	130.0	180.0	30.0
11	1 3/8"	160.0	340.0	40.0

HOB CONSULTORES S.A.
ING. CESAR EDISON GUEVARA MATIPARTIDA
JEFE DE ESTUDIO
CIP Nº 54324

HOB CONSULTORES S.A.
ING. AERIS DE LA ROSA TORO ROJAS
ESP. ESTRUCTURAS, OBRAS DE ARTE
CIP Nº 54322

PERÚ Ministerio de Transportes y Comunicaciones — Proias Nacional

HOB CONSULTORES S.A.
CALLE AGUADA BLANCA N° 102 – LIMA 33 – PERU
TELEFONO 715–8111 FAX: 718–8324
Email: hob@hobperu.com

Jefe Estudio: ING. CESAR GUEVARA M.
Especialista: Aeris De La Rosa Toro
Revisión:
Proceso y Ploteo: M.CHAFLOQUE
Aprobación:

REVISIONES

Nº	FECHA	DESCRIPCIÓN

ESTUDIO DEFINITIVO PARA EL MEJORAMIENTO DE LA CARRETERA: SAN MARCOS–CAJABAMBA–SAUSACOCHA TRAMO: SAN MARCOS–CAJABAMBA
CONTRATO N° 008–2011–MTC/20

BARANDAS DETALLES VARIOS

FECHA: MAYO 2012
ESCALA FORMATO A1: 2 veces el indicado
ESCALA FORMATO A3: indicada

008–11–PTE–5J