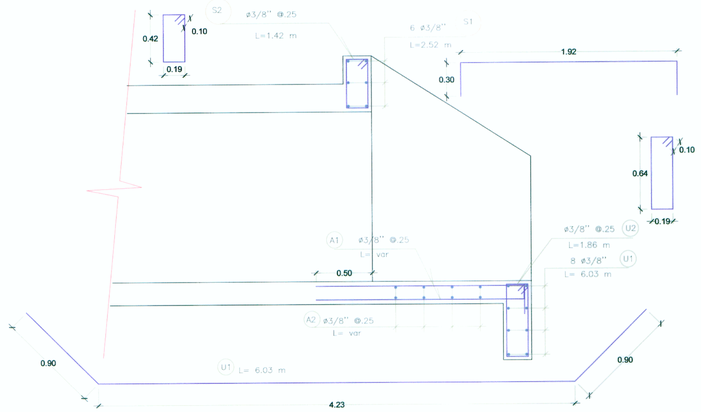

CORTE A-A

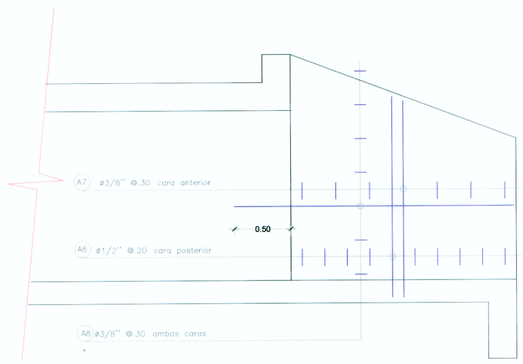

CORTE A'-A'

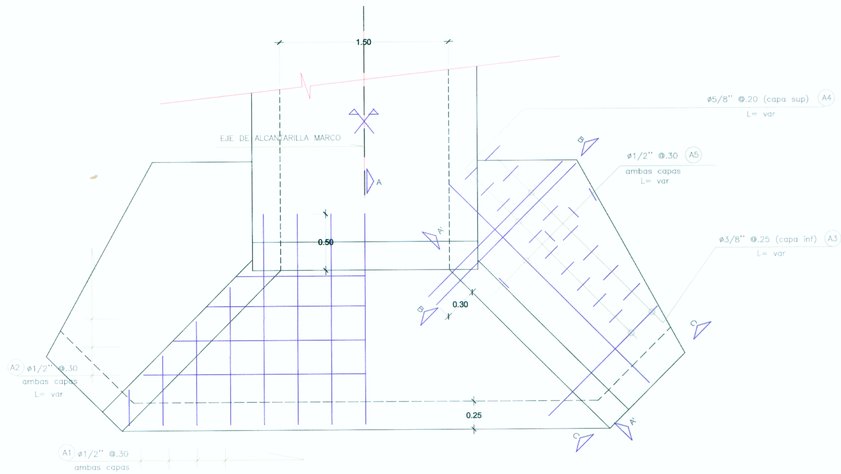

PLANTA

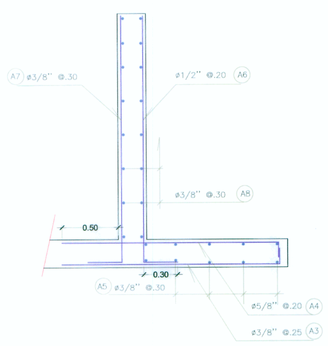

CORTE B-B

(inicio de alero)

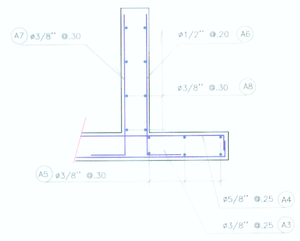

CORTE C-C

(extremo de alero)

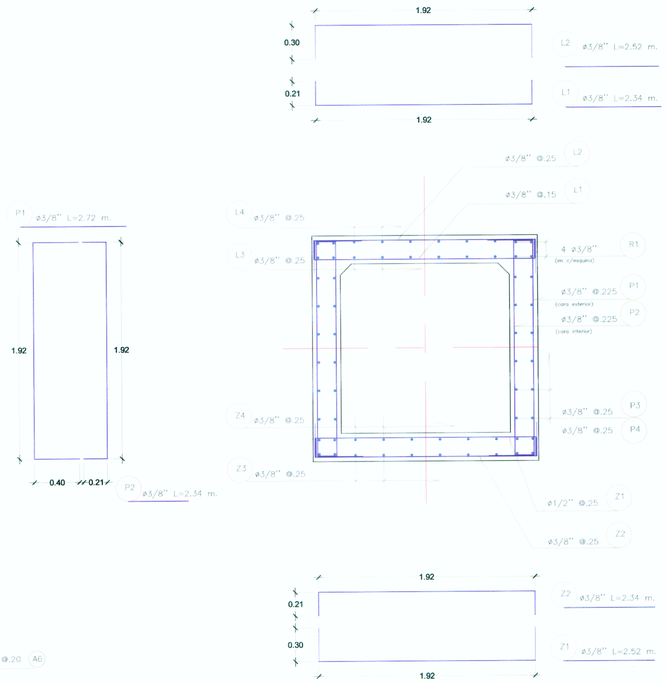

ARMADURA

ANCLAJES - TRASLAPES

3/8"	400	450	100
1/2"	500	550	200
5/8"	600	700	250
3/4"	750	900	350
1"	1000	1200	400

CONSORCIO VIAL KISHUARA
Ing. Luis Gambetta Aránzaens
Esp. en Estructuras y Obras de Arte
CIP Nº 20348

CONSORCIO VIAL KISHUARA
Ing. Abraham R. Cabrera Navidad
Jefe de Estudio
CIP Nº 26219

MTC
Ministerio de Transportes y Comunicaciones

Consorcio Vial KISHUARA

Diseño:	Ing. C. PEREZ	Aprobó:	
Dibujo:	E. JARA		
Verifico:			
Presento:			

REVISIONES

Nº	FECHA	

ESTUDIO DEFINITIVO PARA LA REHABILITACION Y MEJORAMIENTO DE LA CARRETERA AYACUCHO-ABANCAY
TRAMO : DV.KISHUARA - PTE. SAHUINTO

PLANO:
MARCO DE CONCRETO ARMADO 1.50 x 1.50
CUERPO CENTRAL - CABEZALES
ARMADURA

ESCALA: 1 / 400
FECHA: ENERO 2011
LAMINA: MC-02