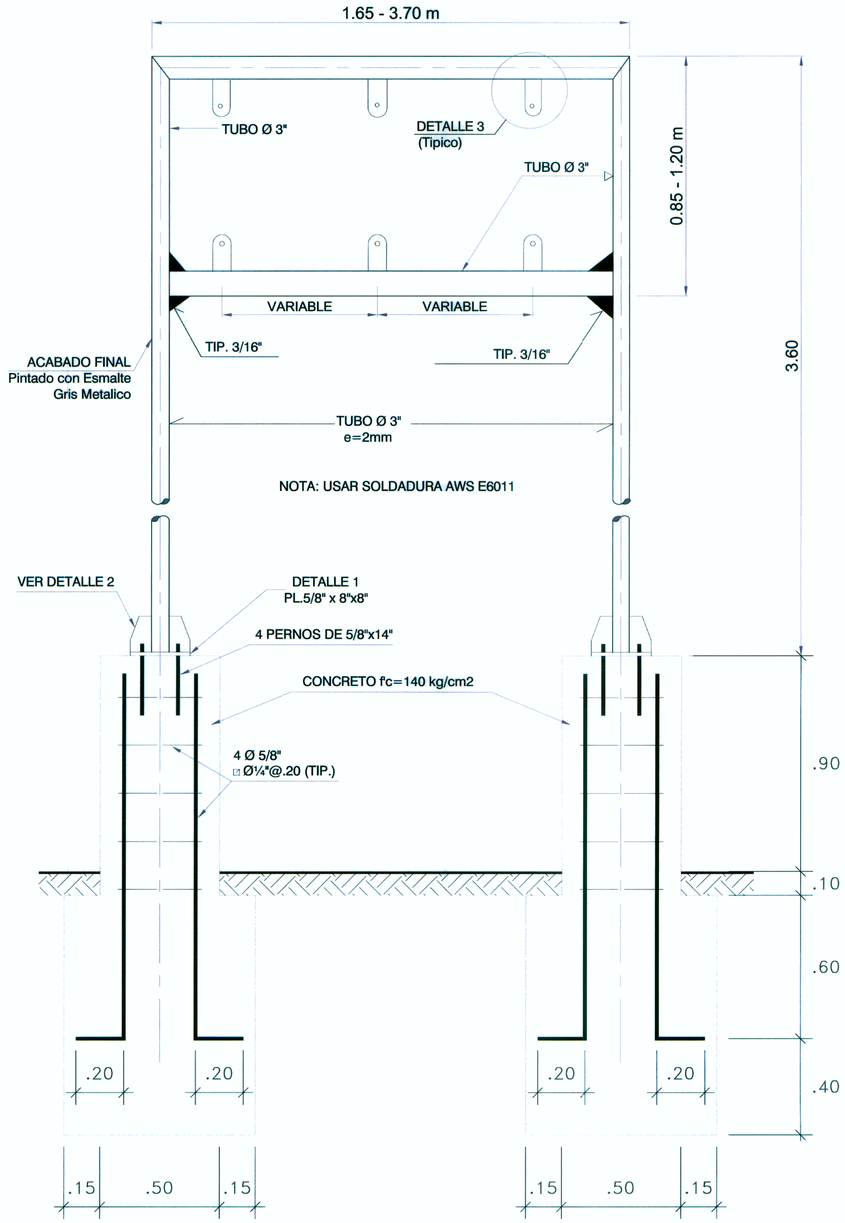

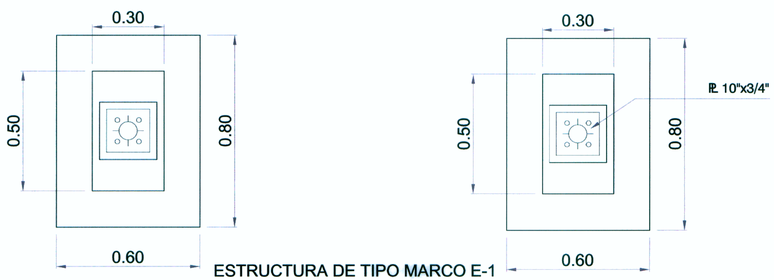

ESTRUCTURA DE TIPO MARCO E-1
ELEVACION Y PLANTA
ESC.: 1/12.5

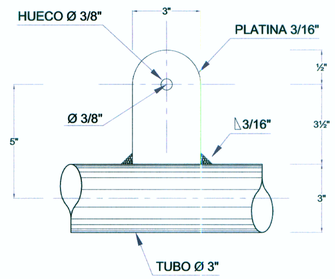

DETALLE 3
ESC. S/E

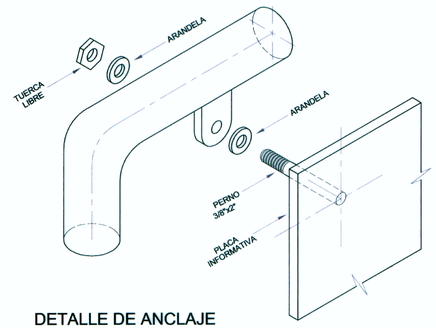

DETALLE DE ANCLAJE
ESC. S/E

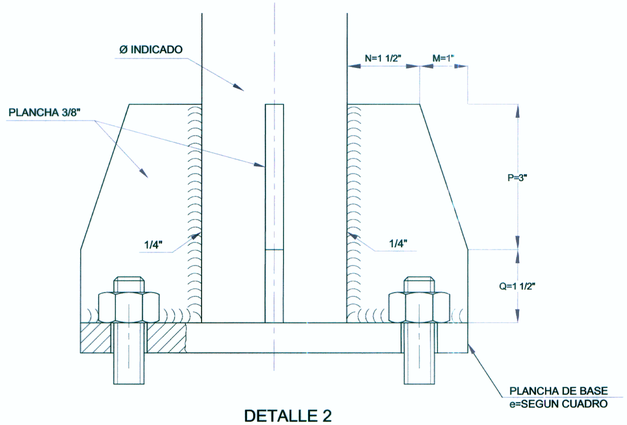

DETALLE 2

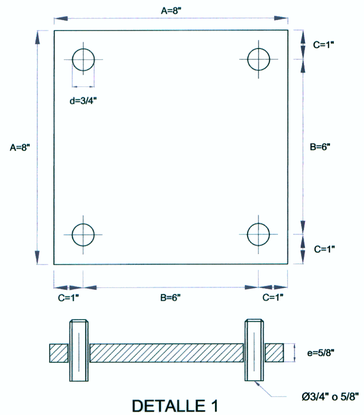

DETALLE 1
PLANCHA BASE EN PEDESTAL

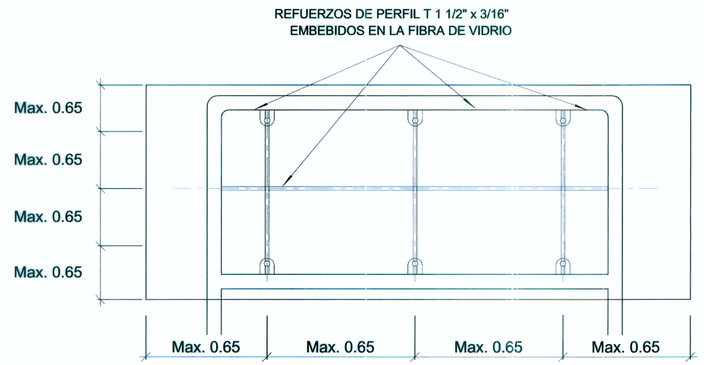

REFUERZOS DE SEÑALES INFORMATIVAS

ESTRUCTURA	A	B	C	d	e	M	N	P	Q	Pernos
TIPO E-1	8"	6"	1"	3/4"	5/8"	1"	1 1/2"	3"	1 1/2"	5/8"x14"

ESTUDIO DEFINITIVO DEL PROYECTO REHABILITACION Y MEJORAMIENTO DE LA CARRETERA RIO SECO EL AHORCADO - SAYAN
Ing. Anne Maquet Dubois
ESPECIALISTA EN TRAFICO
C.I.P. 35520

ESTUDIO DEFINITIVO DEL PROYECTO REHABILITACION Y MEJORAMIENTO DE LA CARRETERA RIO SECO EL AHORCADO - SAYAN
Ing. Hilario Huerta Olivera
JEFE DE ESTUDIO
C.I.P. 43202

MTC Ministerio de Transportes y Comunicaciones

Compañía de Minas Buenaventura

ASOCIACIÓN CIVIL "Promoviendo el Desarrollo Sostenible"

VERA & MORENO S.A. CONSULTORES DE INGENIERÍA
Av. José Leal 1526 - Lima 14 - Perú
Tel.:470-1310

JEFE DE PROYECTO:	ING. HILARIO HUERTA OLIVERA C.I.P. 43202
ESPECIALISTA:	ING. ANNE M. MAQUET DUBOIS C.I.P. 43202
REVISOR:	ING. LUIS BENDEZÚ VELARDE C.I.P. 43296
PROCESÓ / DIBUJÓ:	REBECA VÁSQUEZ ROJAS

APROBÓ:

REVISIONES

Nº	FECHA	DESCRIPCIÓN

PROYECTO:
ESTUDIO DEFINITIVO DEL PROYECTO DE REHABILITACIÓN Y MEJORAMIENTO DE LA CARRETERA RÍO SECO - EL AHORCADO - SAYÁN

PLANO:
DETALLES DE SEÑALIZACIÓN
ESTRUCTURA DE TIPO MARCO (E-1)

ESCALA: INDICADA
FECHA: SETIEMBRE 2011
DS-05 142