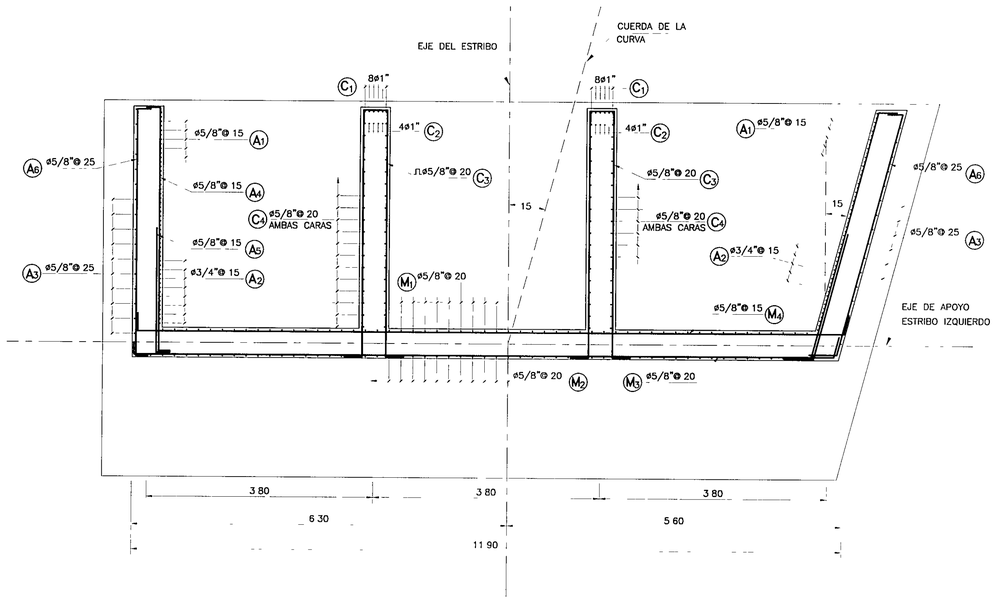

ARMADURA
ESTRIBO IZQUIERDO SEC. 1-1
ESC 1/50

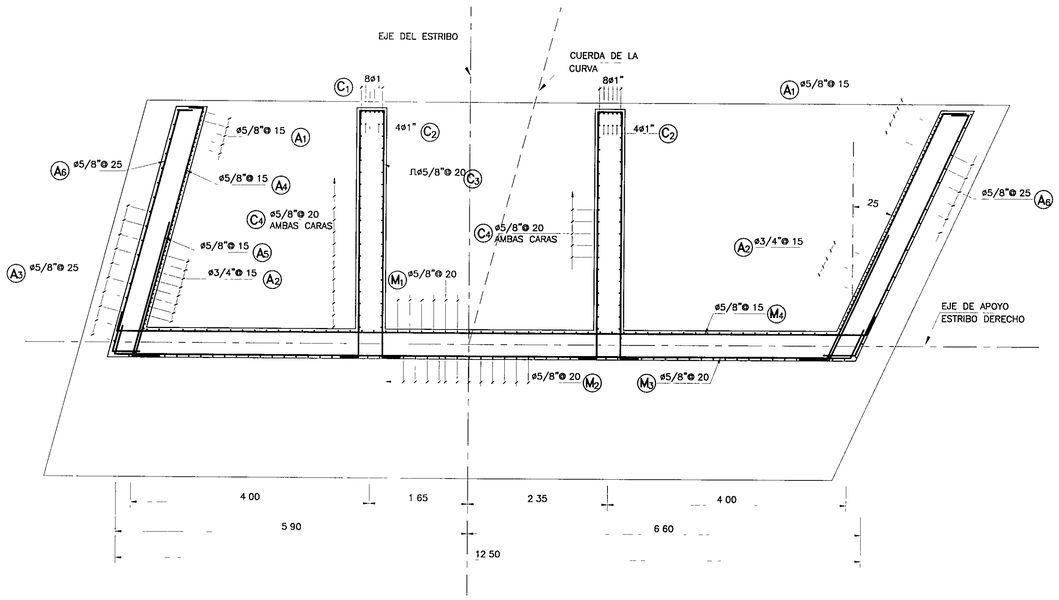

ARMADURA
ESTRIBO DERECHO SEC. 1-1
ESC 1/50

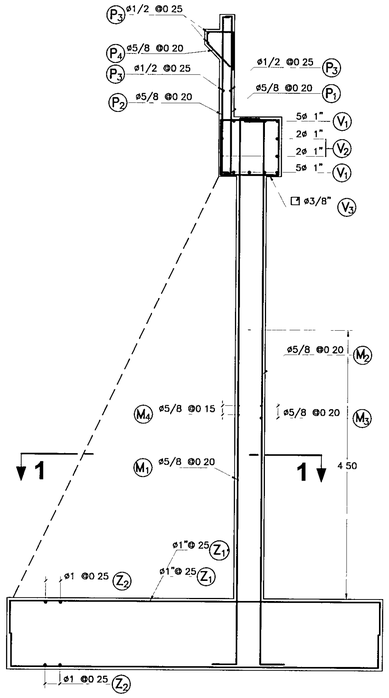

ARMADURA PANTALLA
ESC 1/50

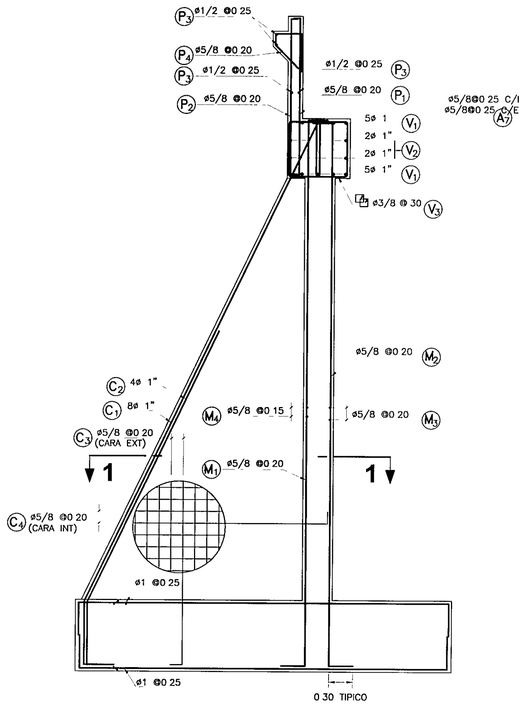

ARMADURA CONTRAFUERTE
ESC 1/50

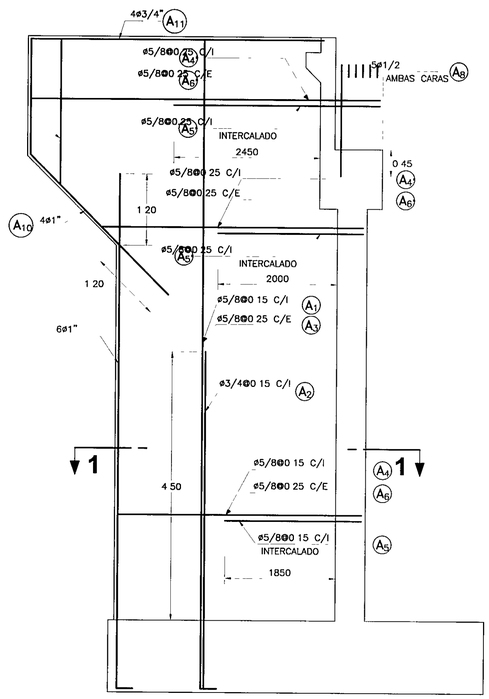

ARMADURA ALAS ESTRIBO DERECHO AGUAS ABAJO

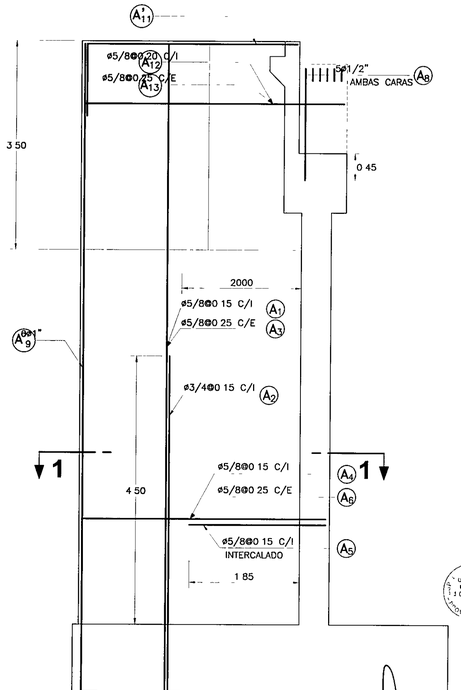

ARMADURA ALA AGUAS ARRIBA ESTRIBO DERECHO
ESC 1/50

Ing Elsa Carrera Cabrera
Espec Estructuras y Obras de Arte
CIP 13214

Ing Manuel O Torres Rosas
Jefe de Estudio
CIP 15227

PERU Ministerio de Transportes y Comunicaciones — Viceministerio de Transportes — Provías Nacional

PROYECTISTA
CESEL INGENIEROS
CERTIFICADO EN ISO 9001 ISO 14001 OHSAS 18001

Diseñó	ING E CARRERA CIP 13214
Dibujó	P G C
Verificó	ING OSWALDO TORRES CIP 15227
Presentó	ING OSWALDO TORRES CIP 15227

Aprobó

REVISIONES

Nº	FECHA	DESCRIPCIÓN
0	19/04/11	EMITIDO PARA CONSTRUCCIÓN

ESTUDIO DEFINITIVO DE
REHABILITACION Y MEJORAMIENTO DE LA CARRETERA CAÑETE - LUNAHUANA
CONTRATO Nº 051 - 2010 MTC/20

PLANO: PUENTE JITA ESTRIBOS - ARMADURA
UBICACION: KM. 37+266.00

ESCALA	INDICADA
FECHA	ABRIL 2011
PLANO N	REV 0

051-10-PT-024