VIENE DE PLANO 181152-100-2-5-05

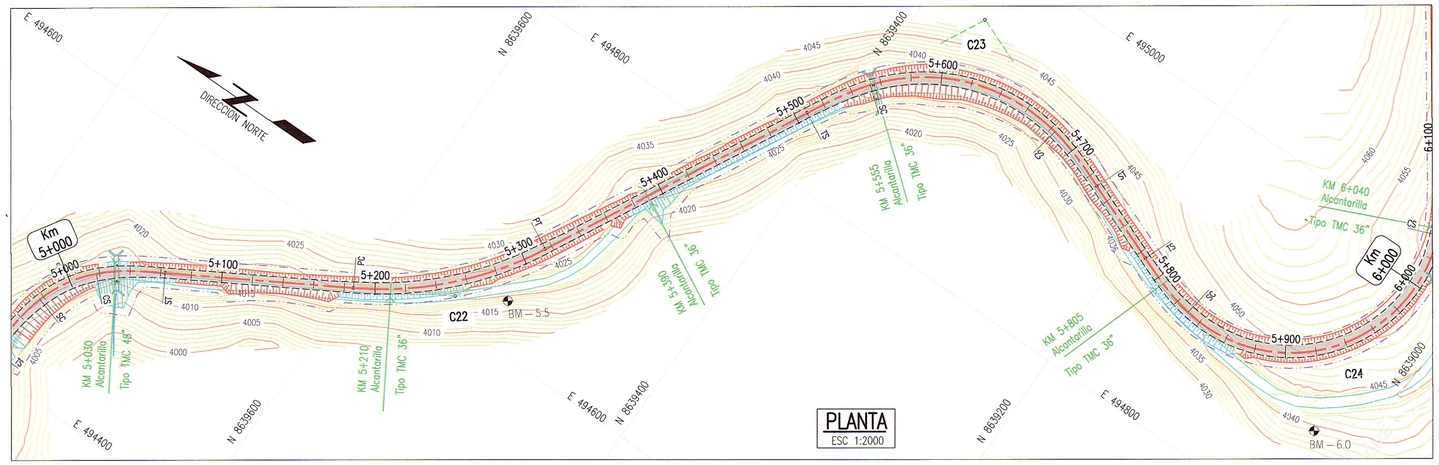

PLANTA
ESC 1:2000

CONTINUA EN PLANO 181152-100-2-5-07

ALINEAMIENTO HORIZONTAL – PARAMETROS DE CURVA CIRCULAR Y ESPIRAL

ID	Δ	SENTIDO	Radio	Tang.	Lc/Ls	Ext.	TS/PC/CS	PI	SC/PT/ST	NORTE PI	ESTE PI	A	x	y	P	k	TC	P%	SA
C22	32°13'08"	IZQ	230..00	66.43	129..34	9.40	5+185.98	5+252.41	5+315.31	8639540.32	494613.65	–	–	–	–	–	–	5.2	0.8
s23	10°44'35"	–	–-	30.06	45.00	–	5+507.83	–	5+552.83	–	–	73.48	44.84	2.81	0.70	22.47	15.05	–	–
C23	83°46'13"	DER	120..00	72.51	130.45	42.13	5+552.83	5+638.55	5+683.28	8639360.50	494959.33	–	–	–	–	–	–	7.3	1.3
s23	10°44'35"	–	–-	30.06	45.00	–	5+552.83	–	5+728.28	–	–	73.48	44.84	2.81	0.70	22.47	15.05	–	–
s24	13°09'17"	–	–-	30.08	45.00	–	5+784.97	–	5+829.97	–	–	66.41	44.76	3.43	0.86	22.46	15.08	–	–
C24	146°43'02"	IZQ	98.(00	171.15	205.95	247.20	5+829.97	6+138.18	6+035.92	8638856.65	494763.36	–	–	–	–	–	–	7.8	1.6
s24	13°09'17"	–	–-	30.08	45.00	–	5+829.97	–	6+080.92	–	–	66.41	44.76	3.43	0.86	22.46	15.08	–	–

BM – 5.5
COTA: 4017.574

UBICACION: Prog. 5+300
LADO: DERECHA A 21.522
REFERENCIAS: CARRETERA PROYECTADA IMPERIAL PAMPAS

BM – 6.0
COTA: 4039.159

UBICACION: Prog. 5+920
LADO: DERECHA A 51.897
REFERENCIAS: CARRETERA PROYECTADA IMPERIAL PAMPAS

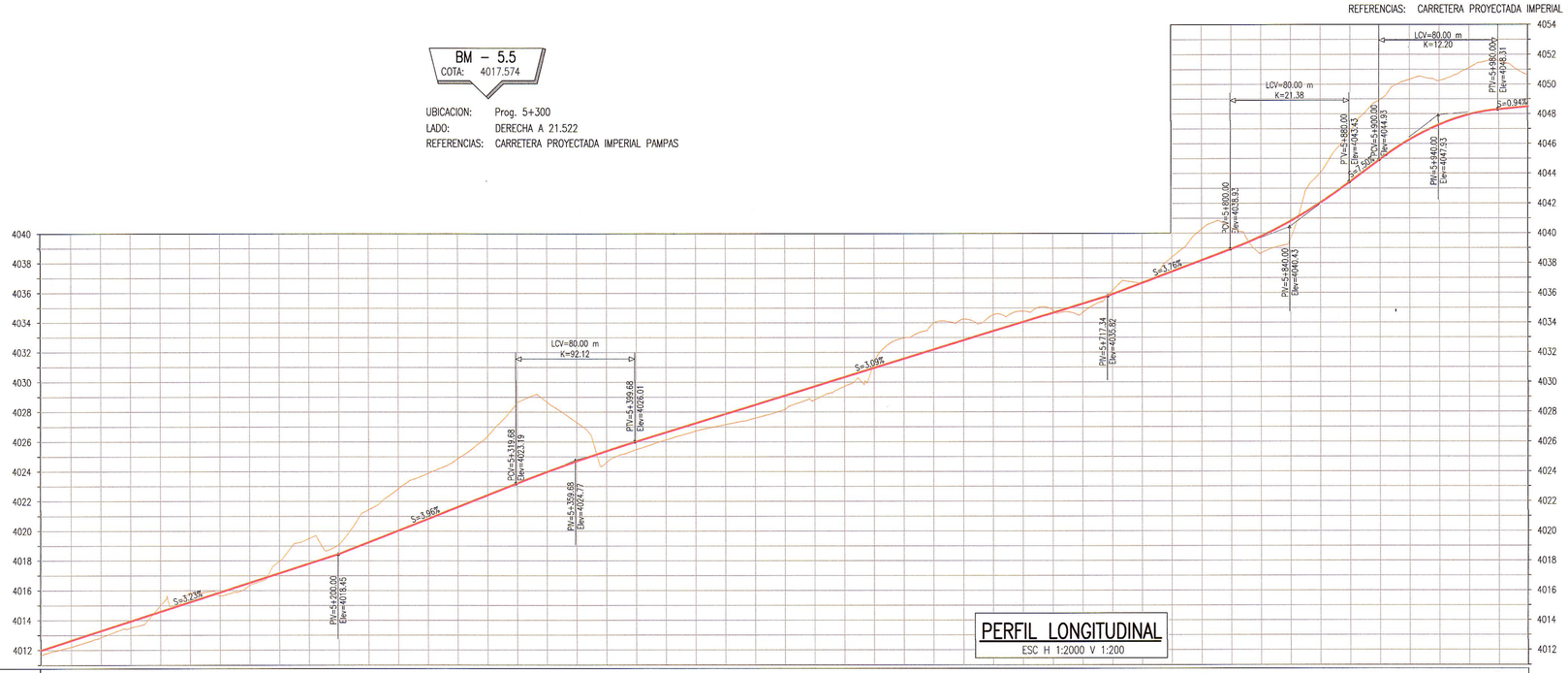

PERFIL LONGITUDINAL
ESC H 1:2000 V 1:200

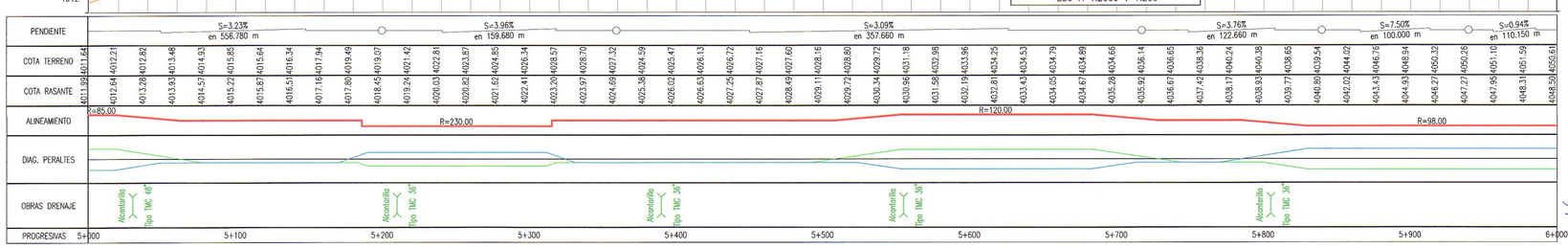

ELEMENTOS DE CURVA CIRCULAR

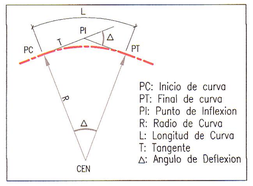

ELEMENTOS DE CURVA CIRCULAR CON ESPIRAL

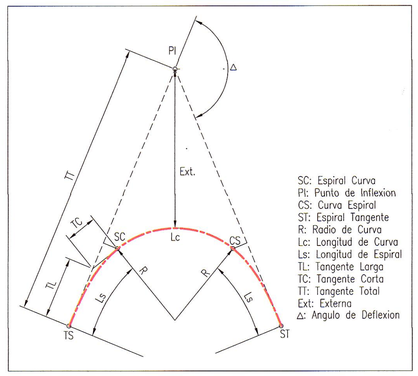

LEYENDA PLANTA

- PROYECCION DE CORTE
- PROYECCION DE RELLENO
- CURVA INDICE
- CURVA INTERMEDIA
- ALCANTARILLA EXIST.
- ALCANTARILLA PROYECTADA
- QUEBRADA
- EJE PROYECTADO
- CALZADA PROYECTADA
- DERECHO DE VIA
- CARRETERA EXISTENTE
- SENDERO EXISTENTE
- TORRE DE ALTA
- BENCH MARK

LEYENDA PERFIL

- TERRENO NATURAL
- RASANTE

GMI S.A.
Ing. Carlos Flores Velazque
Especialista en Trazo, Topografía y Diseño Vial
CIP N° 109021

GMI S.A.
Ing. Martha Herrera Garcia, PMP
Jefa de Estudio
CIP 47984

NOTAS
1. EL SISTEMA DE COORDENADAS ES WGS 84 ZONA 18S.

REVISIONES

REV.	FECHA	DESCRIPCIÓN	DIB.	DS.	JD	JP	GE	CLT
A	02.ENE.13	EMITIDO PARA CORDINACION INTERNA	LPB	CFV	CFV	MHM	APM	.
B	07.ENE.13	EMITIDO PARA APROBACION DEL CLIENTE	LPB	CFV	CFV	MHM	APM	.
C	13.FEB.13	EMITIDO PARA APROBACION DEL CLIENTE	JJF	RGC	CFV	MHM	APM	.
0	08.ABR.13	EMITIDO PARA CONSTRUCCION	JJF	CFV	RGC	MHM	APM	.
1	29.ABR.13	EMITIDO PARA CONSTRUCCION	JJF	CFV	RGC	MHM	APM	.
.	.	.	.	.	.	.	.	.
.	.	.	.	.	.	.	.	.
.	.	.	.	.	.	.	.	.
.	.	.	.	.	.	.	.	.

REFERENCIAS

PLANO N°	REFERENCIA
.	.
.	.
.	.
.	.
.	.
.	.
.	.
.	.

MTC Ministerio de Transportes y Comunicaciones – PROVIAS NACIONAL

ASTALDI GyM
Consorcio Rio Mantaro
Kallpa Generación S.A.

NUMERO PLANO CLIENTE: .

DIBUJO	JOEL JUAREZ	FECHA APROB.	08.ABR.2013
JEFE DISCIPLINA	RAUL GARCIA	FECHA APROB.	08.ABR.2013
JEFE DE PROYECTO	MARTHA HERRERA	FECHA APROB.	08.ABR.2013
GERENTE DE ESTUDIO	ALBERTO PONCE	FECHA APROB.	08.ABR.2013
CLIENTE	.	FECHA APROB.	.
COD. PROY. GMI No.	181152	COD. PROY. CLIENTE No.	.

PROPIETARIO: **MTC - PROVIAS NACIONAL**

PROYECTO: ESTUDIO DEFINITIVO PARA LA REHABILITACIÓN Y MEJORAMIENTO DE LA CARRETERA: DV IMPERIAL – PAMPAS

PLANO: PLANTA & PERFIL LONGITUDINAL KM 5+000 – KM 6+000

ESCALA: INDICADA | NUMERO PLANO: 181152-100-2-5-06 | REV. 1

CONFIDENCIAL
ESTE PLANO Y LA INFORMACION CONTENIDA EN EL, SON PROPIEDAD DE MTC – PROVIAS NACIONAL SU USO Y REPRODUCCION SIN AUTORIZACION PREVIA, ESTAN PROHIBIDOS.

GMI
Paseo de La República 4667 7mo Piso
Lima 34, PERU Tel: 213-5600
www.gmisa.com.pe