ALINEAMIENTO HORIZONTAL – PARAMETROS DE CURVA CIRCULAR Y ESPIRAL

ID	Δ	SENTIDO	Radio	Tang.	Lc/Ls	Ext.	TS/PC/CS	PI	SC/PT/ST	NORTE PI	ESTE PI	A	x	y	P	k	TC	P%	SA
s74	8°53'27"	–	–	30.04	45.00	–	20+895.82	–	20+940.82	–	–	80.78	44.89	2.32	0.58	22.48	15.03	–	–
C74	72°15'18"	DER	145.000	74.64	137.86	35.24	20+940.82	21+024.57	21+078.68	8635999.38	506019.10	–	–	–	–	–	–	6.7	1.1
s74	8°53'27"	–	–	30.04	45.00	–	21+078.68	–	21+123.68	–	–	80.78	44.89	2.32	0.58	22.48	15.03	–	–
s75	8°35'40"	–	–	30.04	45.00	–	21+163.30	–	21+208.30	–	–	82.16	44.90	2.25	0.56	22.48	15.03	–	–
C75	48°03'00"	IZQ	150.000	41.40	80.79	14.84	21+208.30	21+252.90	21+289.10	8635839.27	506221.37	–	–	–	–	–	–	6.6	1.1
s75	8°35'40"	–	–	30.04	45.00	–	21+289.10	–	21+334.10	–	–	82.16	44.90	2.25	0.56	22.48	15.03	–	–
s76	13°28'53"	–	–	26.74	40.00	–	21+369.93	–	21+409.93	–	–	58.31	39.78	3.12	0.78	19.96	13.40	–	–
C76	63°17'07"	DER	85.000	27.88	53.89	15.76	21+409.93	21+442.75	21+463.81	8635872.63	506416.80	–	–	–	–	–	–	6.9	1.6
s76	13°28'53"	–	–	26.74	40.00	–	21+463.81	–	21+503.81	–	–	58.31	39.78	3.12	0.78	19.96	13.40	–	–
C77	12°07'35"	IZQ	170.000	18.06	35.98	0.96	21+556.61	21+574.67	21+592.59	8635756.99	506502.06	–	–	–	–	–	–	4.6	1.2
s78	9°57'52"	–	–	26.71	40.00	–	21+648.86	–	21+688.86	–	–	67.82	39.88	2.31	0.58	19.98	13.37	–	–
C78	28°35'19"	DER	115.000	11.23	22.38	4.14	21+688.86	21+697.76	21+711.24	8635675.38	506594.39	–	–	–	–	–	–	5.9	1.7
s78	7°28'24"	–	–	20.02	30.00	–	21+711.24	–	21+741.24	–	–	67.82	39.88	2.31	0.58	19.98	13.37	–	–
s79	9°32'57"	–	–	26.71	40.00	–	21+796.67	–	21+836.67	–	–	69.28	39.89	2.22	0.56	19.98	13.37	–	–
C79	31°38'10"	DER	120.000	13.18	26.26	5.30	21+836.67	21+850.81	21+862.93	8635530.17	506647.07	–	–	–	–	–	–	5.8	1.6
s79	9°32'57"	–	–	26.71	40.00	–	21+862.93	–	21+902.93	–	–	69.28	39.89	2.22	0.56	19.98	13.37	–	–
s80	14°52'55"	–	–	26.76	40.00	–	21+922.58	–	21+962.58	–	–	55.50	39.73	3.45	0.86	19.96	13.42	–	–
C80	71°43'05"	IZQ	77.000	29.52	56.38	19.07	21+962.58	21+998.81	22+018.96	8635383.27	506616.66	–	–	–	–	–	–	7.2	2.4
s80	14°52'55"	–	–	26.76	40.00	–	22+018.96	–	22+058.96	–	–	55.50	39.73	3.45	0.86	19.96	13.42	–	–

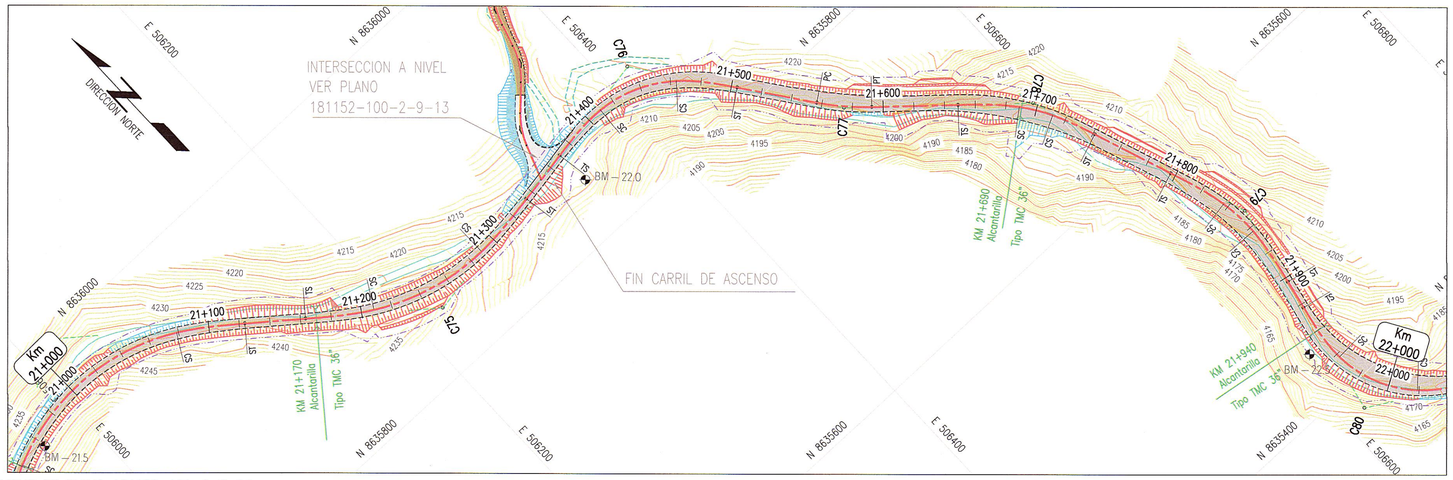

VIENE DE PLANO 181152-100-2-5-21

PLANTA

ESC 1:2000

CONTINUA EN PLANO 181152-100-2-5-23

ELEMENTOS DE CURVA CIRCULAR

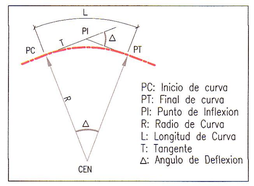

ELEMENTOS DE CURVA CIRCULAR CON ESPIRAL

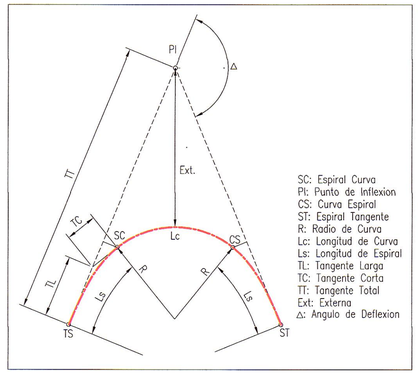

LEYENDA PLANTA

- PROYECCION DE CORTE
- PROYECCION DE RELLENO
- CURVA INDICE
- CURVA INTERMEDIA
- ALCANTARILLA EXIST.
- ALCANTARILLA PROYECTADA
- QUEBRADA
- EJE PROYECTADO
- CALZADA PROYECTADA
- DERECHO DE VIA
- CARRETERA EXISTENTE
- SENDERO EXISTENTE
- TORRE DE ALTA
- BENCH MARK

GMI S.A.
Ing. Carlos Flores-Velazque
Especialista en Trazo, Topografía y Diseño Vial
CIP N° 109021

NOTAS
1. EL SISTEMA DE COORDENADAS ES WGS 84 ZONA 18S.

REVISIONES

REV.	FECHA	DESCRIPCIÓN	DIB.	DS.	JD	JP	GE	CLT
A	02.ENE.13	EMITIDO PARA CORDINACION INTERNA	LPB	CFV	CFV	MHM	APM	.
B	13.FEB.13	EMITIDO PARA APROBACION DEL CLIENTE	JJF	RGC	CFV	MHM	APM	.
0	02.ABR.13	EMITIDO PARA CONSTRUCCION	JJF	CFV	RGC	MHM	APM	.
1	29.ABR.13	EMITIDO PARA CONSTRUCCION	JJF	CFV	RGC	MHM	APM	.
.	.	.	.	.	.	.	.	.
.	.	.	.	.	.	.	.	.
.	.	.	.	.	.	.	.	.
.	.	.	.	.	.	.	.	.
.	.	.	.	.	.	.	.	.

REFERENCIAS

PLANO N°	REFERENCIA
.	.
.	.
.	.
.	.
.	.
.	.
.	.
.	.
.	.

MTC PROVIAS NACIONAL

ASTALDI GyM
Consorcio Rio Mantaro
Kallpa GENERACIÓN S.A.

NUMERO PLANO CLIENTE: .

DIBUJO: JOEL JUAREZ	FECHA APROB.: 08.ABR.2013
JEFE DISCIPLINA: RAUL GARCIA	FECHA APROB.: 08.ABR.2013
JEFE DE PROYECTO: MARTHA HERRERA	FECHA APROB.: 08.ABR.2013
GERENTE DE ESTUDIO: ALBERTO PONCE	FECHA APROB.: 08.ABR.2013
CLIENTE: .	FECHA APROB.: .
COD. PROY. GMI No.: 181152	COD. PROY. CLIENTE No.: .

PROPIETARIO: **MTC - PROVIAS NACIONAL**

PROYECTO: ESTUDIO DEFINITIVO PARA LA REHABILITACIÓN Y MEJORAMIENTO DE LA CARRETERA: DV IMPERIAL – PAMPAS

PLANO: PLANTA
KM 21+000 – KM 22+000

ESCALA	NUMERO PLANO	REV.
INDICADA	181152-100-2-5-22	1

CONFIDENCIAL
ESTE PLANO Y LA INFORMACION CONTENIDA EN EL, SON PROPIEDAD DE MTC – PROVIAS NACIONAL. SU USO Y REPRODUCCIÓN SIN AUTORIZACION PREVIA, ESTAN PROHIBIDOS.

GMI
Paseo de La República 4667 7mo Piso
Lima 34, PERU Tel: 213-5600
www.gmiso.com.pe