ALINEAMIENTO HORIZONTAL – PARAMETROS DE CURVA CIRCULAR Y ESPIRAL

ID	Δ	SENTIDO	Radio	Tang.	Lc/Ls	Ext.	TS/PC/CS	PI	SC/PT/ST	NORTE PI	ESTE PI	A	x	y	P	k	TC	P%	SA
C92	16°54'12"	DER	200.00	29.72	59.00	2.20	25+087.23	25+116.95	25+146.24	8633037.31	507721.03	–	–	–	–	–	–	4.1	0.8
s93	16°51'06"	–	–	26.79	40.00	–	25+211.66	–	25+251.66	–	–	52.15	39.66	3.90	0.98	19.94	13.44	–	–
C93	154°00'55"	IZQ	68.00	118.52	142.79	238.81	25+251.66	25+530.56	25+394.45	8632627.06	507665.10	–	–	–	–	–	–	7.6	2.0
s93	16°51'06"	–	–	26.79	40.00	–	25+394.45	–	25+434.45	–	–	52.15	39.66	3.90	0.98	19.94	13.44	–	–
s94	28°38'52"	–	–	16.89	25.00	–	25+506.72	–	25+531.72	–	–	25.00	24.38	4.09	1.03	12.40	8.54	–	–
C94	96°43'57"	DER	25.00	16.89	29.71	13.41	25+531.72	25+547.36	25+561.43	8632986.12	507904.99	–	–	–	–	–	–	8.0	4.6
C95	96°43'57"	DER	25.00	16.89	29.71	13.41	25+561.46	25+590.63	25+591.17	8632948.23	507949.38	–	–	–	–	–	–	8.0	4.6
s95	28°38'52"	–	–	16.89	25.00	–	25+591.17	–	25+616.17	–	–	25.00	24.38	4.09	1.03	12.40	8.54	–	–
s96	14°19'26"	–	–	26.75	40.00	–	25+637.69	–	25+677.69	–	–	56.57	39.75	3.32	0.83	19.96	13.41	–	–
C96	51°57'34"	IZQ	80.00	16.50	32.55	9.92	25+677.69	25+697.04	25+710.24	8632865.69	507860.21	–	–	–	–	–	–	7.1	1.7
s96	14°19'26"	–	–	26.75	40.00	–	25+710.24	–	25+750.24	–	–	56.57	39.75	3.32	0.83	19.96	13.41	–	–
s97	28°38'52"	–	–	16.89	25.00	–	25+854.99	–	25+879.99	–	–	25.00	24.38	4.09	1.03	12.40	8.54	–	–
C97	95°00'47"	IZQ	25.00	16.35	28.96	12.78	25+879.99	25+894.76	25+908.95	8632662.51	507877.08	–	–	–	–	–	–	8.0	4.6
C98	95°00'47"	IZQ	25.00	16.35	28.96	12.78	25+908.98	25+937.31	25+937.94	8632672.12	507932.95	–	–	–	–	–	–	8.0	4.6
s98	28°38'52"	–	–	16.89	25.00	–	25+937.94	–	25+962.94	–	–	25.00	24.38	4.09	1.03	12.40	8.54	–	–

CONTINUA EN PLANO 181152-100-2-5-27

VIENE DE PLANO 181152-100-2-5-25

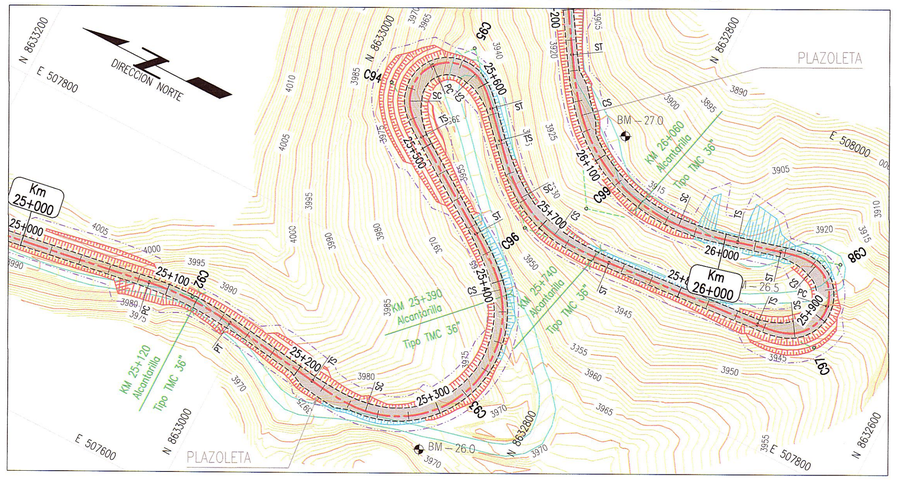

PLANTA

ESC 1:2000

ELEMENTOS DE CURVA CIRCULAR

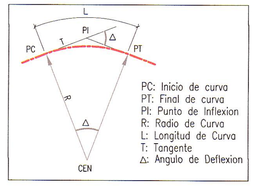

ELEMENTOS DE CURVA CIRCULAR CON ESPIRAL

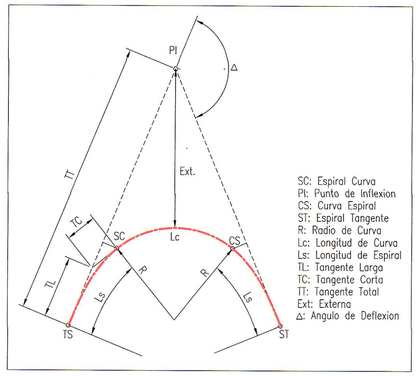

LEYENDA PLANTA

- PROYECCION DE CORTE
- PROYECCION DE RELLENO
- CURVA INDICE
- CURVA INTERMEDIA
- ALCANTARILLA EXIST.
- ALCANTARILLA PROYECTADA
- QUEBRADA
- EJE PROYECTADO
- CALZADA PROYECTADA
- DERECHO DE VIA
- CARRETERA EXISTENTE
- SENDERO EXISTENTE
- TORRE DE ALTA
- BENCH MARK

GMI S.A.
Ing. Carlos Flores Valazzua
Especialista en Trazo, Topografía y Diseño Vial
CIP N° 109021

NOTAS
1. EL SISTEMA DE COORDENADAS ES WGS 84 ZONA 18S.

REVISIONES

REV.	FECHA	DESCRIPCIÓN	DIB.	DS.	JD	JP	GE	CLT
A	02.ENE.13	EMITIDO PARA CORDINACION INTERNA	LPB	CFV	CFV	MHM	APM	.
B	13.FEB.13	EMITIDO PARA APROBACION DEL CLIENTE	JJF	RGC	CFV	MHM	APM	.
0	02.ABR.13	EMITIDO PARA CONSTRUCCION	JJF	CFV	RGC	MHM	APM	.
1	29.ABR.13	EMITIDO PARA CONSTRUCCION	JJF	CFV	RGC	MHM	APM	.
.	.	.	.	.	.	.	.	.
.	.	.	.	.	.	.	.	.
.	.	.	.	.	.	.	.	.
.	.	.	.	.	.	.	.	.
.	.	.	.	.	.	.	.	.

REFERENCIAS

PLANO N°	REFERENCIA
.	.
.	.
.	.
.	.
.	.
.	.
.	.
.	.
.	.

MTC Ministerio de Transportes y Comunicaciones – PROVIAS NACIONAL

ASTALDI GyM – Consorcio Rio Mantaro – Kallpa Generación S.A.

NUMERO PLANO CLIENTE: .

DIBUJO	JOEL JUAREZ	FECHA APROB.	08.ABR.2013
JEFE DISCIPLINA	RAUL GARCIA	FECHA APROB.	08.ABR.2013
JEFE DE PROYECTO	MARTHA HERRERA	FECHA APROB.	08.ABR.2013
GERENTE DE ESTUDIO	ALBERTO PONCE	FECHA APROB.	08.ABR.2013
CLIENTE	.	FECHA APROB.	.
CODIGO PROY. GMI No.	181152	CODIGO PROY. CLIENTE No.	.

PROPIETARIO: **MTC - PROVIAS NACIONAL**

PROYECTO: ESTUDIO DEFINITIVO PARA LA REHABILITACIÓN Y MEJORAMIENTO DE LA CARRETERA: DV IMPERIAL – PAMPAS

PLANO: PLANTA KM 25+000 – KM 26+000

ESCALA: INDICADA | NUMERO PLANO: 181152-100-2-5-26 | REV. 1

CONFIDENCIAL
ESTE PLANO Y LA INFORMACION CONTENIDA EN EL, SON PROPIEDAD DE MTC – PROVIAS NACIONAL SU USO Y REPRODUCCION SIN AUTORIZACION PREVIA, ESTAN PROHIBIDOS.

GMI
Paseo de La República 4667 7mo Piso
Lima 34, PERU Tel: 213-5600
www.gmisa.com.pe