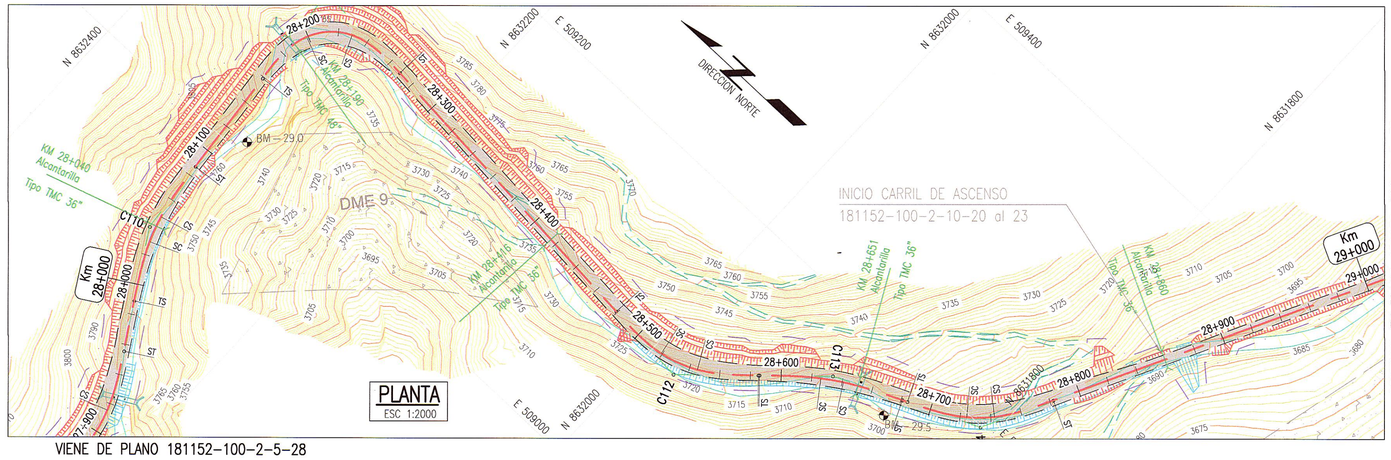

PLANTA
ESC 1:2000

VIENE DE PLANO 181152-100-2-5-28

CONTINUA EN PLANO 181152-100-2-5-30

ALINEAMIENTO HORIZONTAL – PARAMETROS DE CURVA CIRCULAR Y ESPIRAL

ID	Δ	SiENTIDO	Radio	Tang.	Lc/Ls	Ext.	TS/PC/CS	PI	SC/PT/ST	NORTE PI	ESTE PI	A	x	y	P	k	TC	P%	SA
s110	8°48'53"	–	–	26.70	40.00	–	27+988.80	–	28+028.80	–	–	72.11	39.91	2.05	0.51	19.98	13.36	–	–
C110	25°30'20"	DER	130.00	8.95	17.87	3.81	28+028.80	28+038.32	28+046.67	8632293.46	508924.66	–	–	–	–	–	–	5.5	1.5
s110	8°48'53"	–	–	26.70	40.00	–	28+046.67	–	28+086.67	–	–	72.11	39.91	2.05	0.51	19.98	13.36	–	–
s111	28°38'52"	–	–	27.02	40.00	–	28+158.94	–	28+198.94	–	–	40.00	39.01	6.55	1.65	19.83	13.66	–	–
C111	100°38'40"	DER	40.00	15.90	30.26	25.24	28+198.94	28+228.98	28+229.20	8632313.06	509115.49	–	–	–	–	–	–	8.0	4.3
s111	28°38'52"	–	–	27.02	40.00	–	28+229.20	–	28+269.20	–	–	40.00	39.01	6.55	1.65	19.83	13.66	–	–
s112	14°19'26"	–	–	26.75	40.00	–	28+479.22	–	28+519.22	–	–	56.57	39.75	3.32	0.83	19.96	13.41	–	–
C112	47°16'46"	IZQ	80.00	13.12	26.01	8.24	28+519.22	28+534.56	28+545.23	8631978.83	509087.54	–	–	–	–	–	–	7.1	2.3
s112	14°19'26"	–	–	26.75	40.00	–	28+545.23	–	28+585.23	–	–	56.57	39.75	3.32	0.83	19.96	13.41	–	–
s113	6°44'26"	–	–	26.69	40.00	–	28+585.97	–	28+625.97	–	–	82.46	39.94	1.57	0.39	19.99	13.35	–	–
C113	18°29'32"	DER	170.00	7.44	14.87	2.63	28+625.97	28+633.70	28+640.83	8631902.29	509157.67	–	–	–	–	–	–	4.6	1.2
s113	6°44'26"	–	–	26.69	40.00	–	28+640.83	–	28+680.83	–	–	82.46	39.94	1.57	0.39	19.99	13.35	–	–
s114	13°28'53"	–	–	26.74	40.00	–	28+684.32	–	28+724.32	–	–	58.31	39.78	3.12	0.78	19.96	13.40	–	–
C114	39°09'41"	IZQ	85.00	9.08	18.10	6.05	28+724.32	28+734.80	28+742.42	8631809.40	509199.04	–	–	–	–	–	–	6.9	2.2
s114	13°28'53"	–	–	26.74	40.00	–	28+742.42	–	28+782.42	–	–	58.31	39.78	3.12	0.78	19.96	13.40	–	–

039

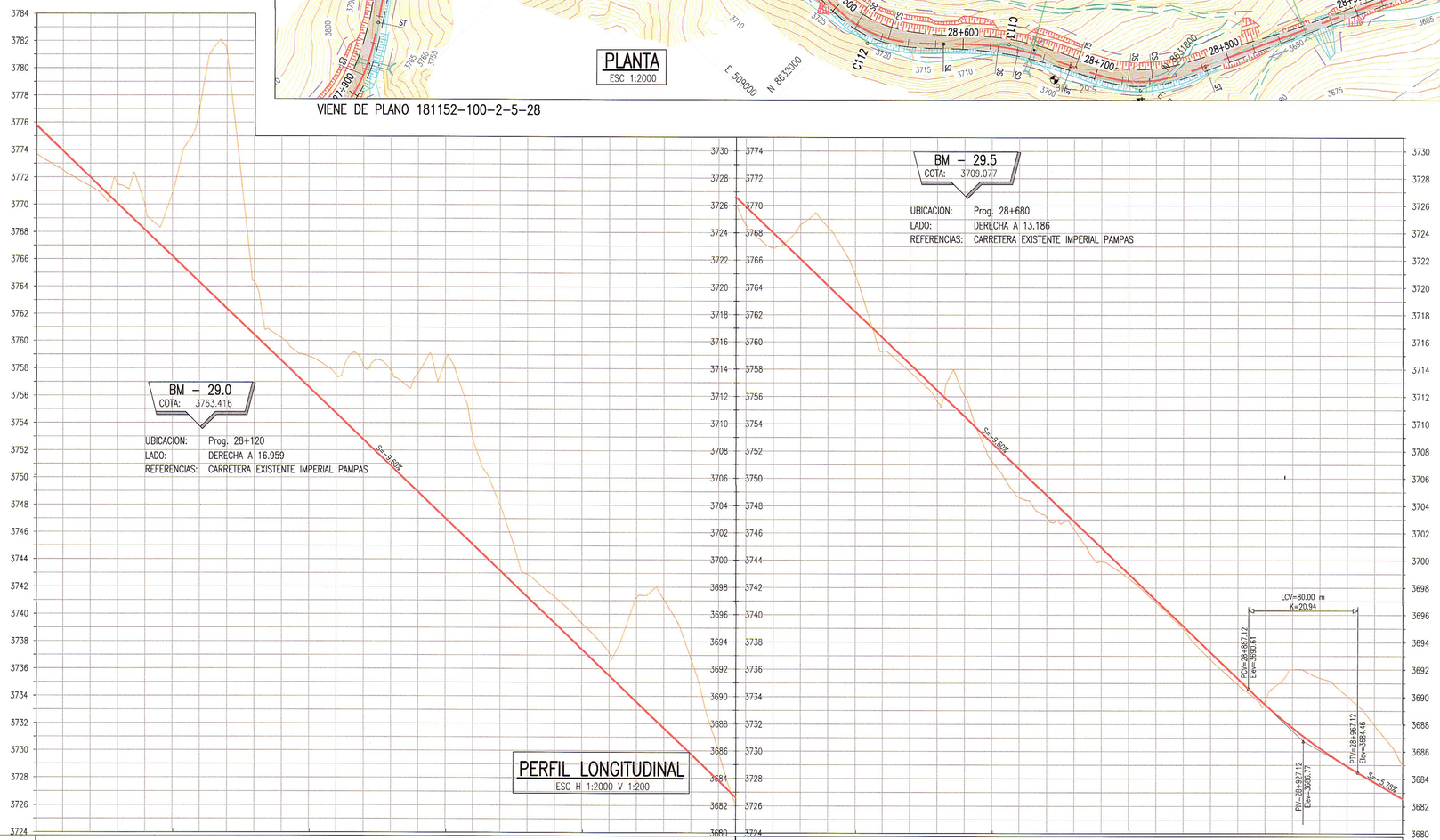

PERFIL LONGITUDINAL
ESC H 1:2000 V 1:200

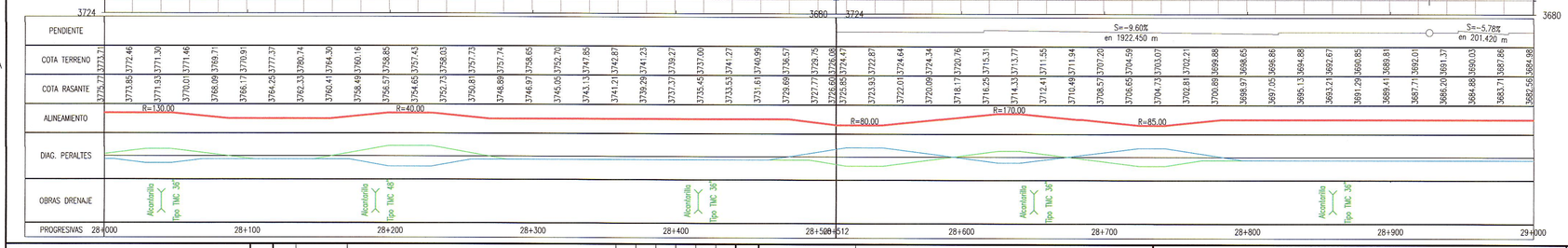

ELEMENTOS DE CURVA CIRCULAR

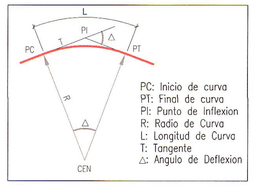

ELEMENTOS DE CURVA CIRCULAR CON ESPIRAL

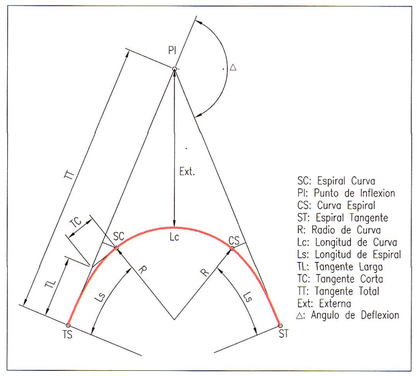

GMI S.A.
Ing. Carlos Flores Velazque
Especialista en Trazo, Topografía y Diseño
CIP N° 109021

GMI S.A.
Ing. Héctor Montenegro, PMP
Jefe de Estudio
CIP 47024

LEYENDA PLANTA

- PROYECCION DE CORTE
- PROYECCION DE RELLENO
- CURVA INDICE
- CURVA INTERMEDIA
- ALCANTARILLA EXIST.
- ALCANTARILLA PROYECTADA
- QUEBRADA
- EJE PROYECTADO
- CALZADA PROYECTADA
- DERECHO DE VIA
- CARRETERA EXISTENTE
- SENDERO EXISTENTE
- TORRE DE ALTA
- BENCH MARK

LEYENDA PERFIL

- TERRENO NATURAL
- RASANTE

NOTAS

1. EL SISTEMA DE COORDENADAS ES WGS 84 ZONA 18S.

REVISIONES

REV.	FECHA	DESCRIPCIÓN	DIB.	DS.	JD	JP	GE	CLT
A	02.ENE.13	EMITIDO PARA CORDINACION INTERNA	LPB	CFV	CFV	MHM	APM	.
B	13.FEB.13	EMITIDO PARA APROBACION DEL CLIENTE	JJF	RCC	CFV	MHM	APM	.
0	02.ABR.13	EMITIDO PARA CONSTRUCCION	JJF	CFV	RGC	MHM	APM	.
1	29.ABR.13	EMITIDO PARA CONSTRUCCION	JJF	CFV	RGC	MHM	APM	.
.	.	.	.	.	.	.	.	.
.	.	.	.	.	.	.	.	.
.	.	.	.	.	.	.	.	.
.	.	.	.	.	.	.	.	.
.	.	.	.	.	.	.	.	.

REFERENCIAS

PLANO N°	REFERENCIA
.	.
.	.
.	.
.	.
.	.
.	.
.	.
.	.

MTC Ministerio de Transportes y Comunicaciones – PROVIAS NACIONAL

ASTALDI GyM – Consorcio Rio Mantaro – Kallpa Generación S.A.

NUMERO PLANO CLIENTE .

DIBUJO: JOEL JUAREZ	FECHA APROB.: 08.ABR.2013
JEFE DISCIPLINA: RAUL GARCIA	FECHA APROB.: 08.ABR.2013
JEFE DE PROYECTO: MARTHA HERRERA	FECHA APROB.: 08.ABR.2013
GERENTE DE ESTUDIO: ALBERTO PONCE	FECHA APROB.: 08.ABR.2013
CLIENTE: .	FECHA APROB.: .
COD. PROY. GMI No.: 181152	COD. PROY. CLIENTE NNo.: .

PROPIETARIO: **MTC - PROVIAS NACIONAL**

PROYECTO: ESTUDIO DEFINITIVO PARA LA REHABILITACIÓN Y MEJORAMIENTO DE LA CARRETERA: DV IMPERIAL – PAMPAS

PLANO: PLANTA & PERFIL LONGITUDINAL KM 28+000 – KM 29+000

ESCALA	NUMERO PLANO	REV.
INDICADA	181152-100-2-5-29	1

CONFIDENCIAL
ESTE PLANO Y LA INFORMACION CONTENIDA EN EL, SON PROPIEDAD DE MTC – PROVIAS NACIONAL. SU USO Y REPRODUCCION SIN AUTORIZACION PREVIA, ESTAN PROHIBIDOS.

GMI
Paseo de La República 4667 7mo Piso
Lima 34, PERU Tel: 213-5600
www.gmisa.com.pe

FECHA: .

ARCH. CAD: .

10000-P-002 /Formato A1
Rev0/24.09.12
Revisado: P.LaRosa Aprobado WSSR