ALINEAMIENTO HORIZONTAL – PARAMETROS DE CURVA CIRCULAR Y ESPIRAL

ID	Δ	SENTIDO	Radio	Tang.	Lc/Ls	Ext.	TS/PC/CS	PI	SC/PT/ST	NORTE PI	ESTE PI	A	x	y	P	k	TC	P%	SA
C115	28°03'39"	DER	240.00	59.97	117.54	7.38	29+079.58	29+139.56	29+197.12	8631625.41	509562.77	–	–	–	–	–	–	3.6	0.9
s116	25°27'53"	–	–	53.90	80.00	–	29+296.14	–	29+376.14	–	–	84.85	78.43	11.69	2.94	39.74	27.18	–	–
C116	132°41'16"	IZQ	90.00	77.90	128.43	141.63	29+376.14	29+548.04	29+504.56	8631289.27	509799.08	–	–	–	–	–	–	6.7	2.1
s116	25°27'53"	–	–	53.90	80.00	–	29+504.56	–	29+584.56	–	–	84.85	78.43	11.69	2.94	39.74	27.18	–	–
s117	20°27'46"	–	–	33.56	50.00	–	29+587.70	–	29+637.70	–	–	59.16	49.37	5.90	1.48	24.89	16.87	–	–
C117	56°31'00"	DER	70.00	9.58	19.05	11.15	29+637.70	29+651.01	29+656.75	8631600.44	509866.38	–	–	–	–	–	–	7.5	1.9
s117	20°27'46"	–	–	33.56	50.00	–	29+656.75	–	29+706.75	–	–	59.16	49.37	5.90	1.48	24.89	16.87	–	–
s118	28°38'52"	–	–	27.02	40.00	–	29+776.81	–	29+816.81	–	–	40.00	39.01	6.55	1.65	19.83	13.66	–	–
C118	99°43'21"	DER	40.00	15.53	29.62	24.61	29+816.81	29+846.04	29+846.43	8631673.97	510055.18	–	–	–	–	–	–	8.0	3.1
s118	28°38'52"	–	–	27.02	40.00	–	29+846.43	–	29+886.43	–	–	40.00	39.01	6.55	1.65	19.83	13.66	–	–

040

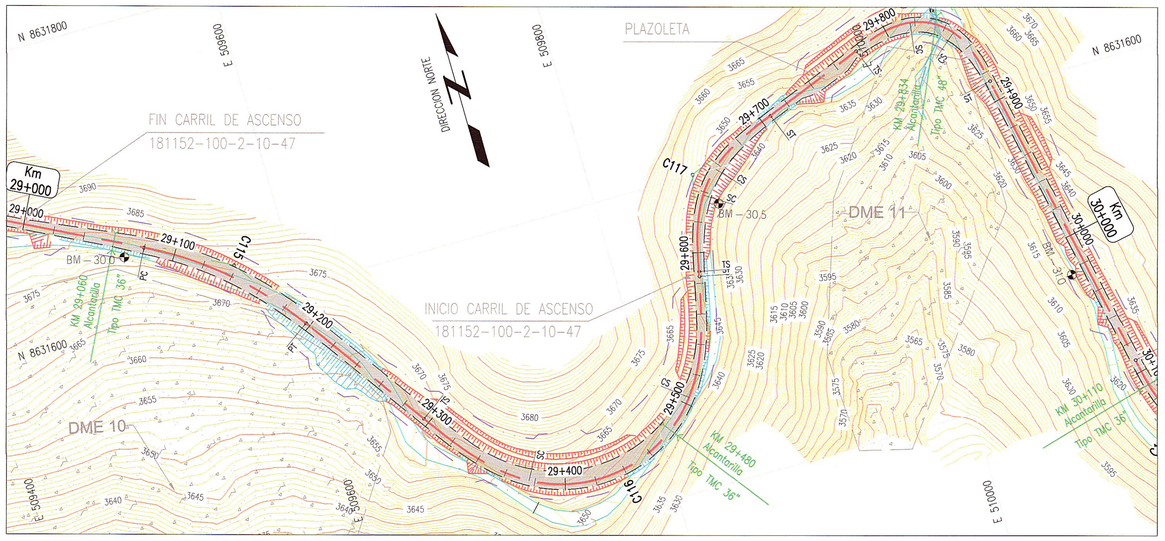

PLANTA

ESC 1:2000

ELEMENTOS DE CURVA CIRCULAR

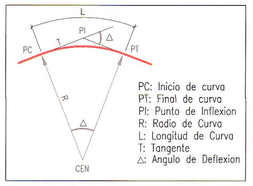

ELEMENTOS DE CURVA CIRCULAR CON ESPIRAL

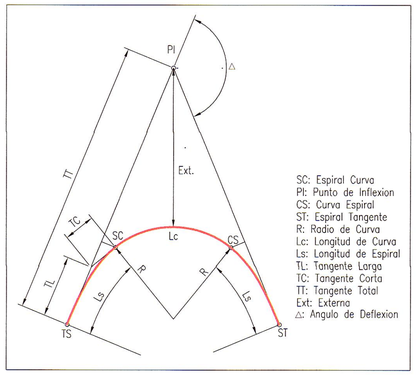

GMI S.A.
Ing. Carlos Flores Velazque
Especialista en Trazo, Topografia y Geod.
CIP N° 189021

GMI S.A.
Ing. Martha Herrera Martinez, PMP
Jefe de Estudios
CIP 47124

LEYENDA PLANTA

- PROYECCION DE CORTE
- PROYECCION DE RELLENO
- CURVA INDICE
- CURVA INTERMEDIA
- ALCANTARILLA EXIST.
- ALCANTARILLA PROYECTADA
- QUEBRADA
- EJE PROYECTADO
- CALZADA PROYECTADA
- DERECHO DE VIA
- CARRETERA EXISTENTE
- SENDERO EXISTENTE
- TORRE DE ALTA
- BENCH MARK

NOTAS
1. EL SISTEMA DE COORDENADAS ES WGS 84 ZONA 18S.

REVISIONES

REV.	FECHA	DESCRIPCIÓN	DIB.	DS.	JD	JP	GE	CLT
A	02.ENE.13	EMITIDO PARA CORDINACION INTERNA	LPB	CFV	CFV	MHM	APM	.
B	13.FEB.13	EMITIDO PARA APROBACION DEL CLIENTE	JJF	RGC	CFV	MHM	APM	.
0	02.ABR.13	EMITIDO PARA CONSTRUCCION	JJF	CFV	RGC	MHM	APM	.
1	29.ABR.13	EMITIDO PARA CONSTRUCCION	JJF	CFV	RGC	MHM	APM	.
.	.	.	.	.	.	.	.	.
.	.	.	.	.	.	.	.	.
.	.	.	.	.	.	.	.	.
.	.	.	.	.	.	.	.	.
.	.	.	.	.	.	.	.	.

REFERENCIAS

PLANO N°	REFERENCIA
.	.
.	.
.	.
.	.
.	.
.	.
.	.
.	.
.	.

MTC Ministerio de Transportes y Comunicaciones – PROVIAS NACIONAL

ASTALDI GyM – Consorcio Rio Mantaro – Kallpa Generación S.A.

NUMERO PLANO CLIENTE: .

DIBUJO	JOEL JUAREZ	FECHA APROB.	08.ABR.2013
JEFE DISCIPLINA	RAUL GARCIA	FECHA APROB.	08.ABR.2013
JEFE DE PROYECTO	MARTHA HERRERA	FECHA APROB.	08.ABR.2013
GERENTE DE ESTUDIO	ALBERTO PONCE	FECHA APROB.	08.ABR.2013
CLIENTE	.	FECHA APROB.	.
COD. PROY. GMI No.	181152	COD. PROY. CLIENTE. No.	.

PROPIETARIO: **MTC - PROVIAS NACIONAL**

PROYECTO: ESTUDIO DEFINITIVO PARA LA REHABILITACIÓN Y MEJORAMIENTO DE LA CARRETERA: DV IMPERIAL – PAMPAS

PLANO: PLANTA KM 29+000 – KM 30+000

ESCALA	NUMERO PLANO	REV.
INDICADA	181152-100-2-5-30	1

CONFIDENCIAL
ESTE PLANO Y LA INFORMACION CONTENIDA EN EL, SON PROPIEDAD DE MTC – PROVIAS NACIONAL. SU USO Y REPRODUCCION SIN AUTORIZACION PREVIA, ESTAN PROHIBIDOS.

GMI
Paseo de La República 4667 7mo Piso
Lima 34, PERU Tel: 213-5600
www.gmisa.com.pe

FECHA:

ARCH. CAD: .