ALINEAMIENTO HORIZONTAL – PARAMETROS DE CURVA CIRCULAR Y ESPIRAL

ID	Δ	SENTIDO	Radio	Tang.	Lc/Ls	Ext.	TS/PC/CS	PI	SC/PI/ST	NORTE PI	ESTE PI	A	x	y	P	k	TC	P%	SA
s128	9°32'57"	–	–	26.71	40.00	–	32+046.15	–	32+086.15	–	–	69.28	39.89	2.22	0.56	19.98	13.37	–	–
C128	28°57'02"	DER	120.00	10.34	20.63	4.51	32+086.15	32+097.25	32+106.78	8630009.17	510876.38	–	–	–	–	–	–	5.8	1.2
s128	9°32'57"	–	–	26.71	40.00	–	32+106.78	–	32+146.78	–	–	69.28	39.89	2.22	0.56	19.98	13.37	–	–
s129	11°27'33"	–	–	26.72	40.00	–	32+172.71	–	32+212.71	–	–	63.25	39.84	2.66	0.67	19.97	13.38	–	–
C129	119°34'23"	IZQ	100.00	112.35	168.69	100.04	32+212.71	32+365.55	32+381.40	8629777.07	511014.09	–	–	–	–	–	–	6.4	1.4
s129	11°27'33"	–	–	26.72	40.00	–	32+381.40	–	32+421.40	–	–	63.25	39.84	2.66	0.67	19.97	13.38	–	–
s130	9°32'57"	–	–	26.71	40.00	–	32+512.09	–	32+552.09	–	–	69.28	39.89	2.22	0.56	19.98	13.37	–	–
C130	70°53'31"	DER	120.00	58.26	108.48	27.98	32+552.09	32+617.89	32+660.56	8630115.10	511207.25	–	–	–	–	–	–	5.8	1.2
s130	9°32'57"	–	–	26.71	40.00	–	32+660.56	–	32+700.56	–	–	69.28	39.89	2.22	0.56	19.98	13.37	–	–
s131	10°54'49"	–	–	26.72	40.00	–	32+735.48	–	32+775.48	–	–	64.81	39.86	2.53	0.63	19.98	13.38	–	–
C131	30°43'14"	IZQ	105.00	8.17	16.30	4.55	32+775.48	32+784.47	32+791.77	8630080.08	511393.70	–	–	–	–	–	–	6.2	1.3
s131	10°54'49"	–	–	26.72	40.00	–	32+791.77	–	32+831.77	–	–	64.81	39.86	2.53	0.63	19.98	13.38	–	–
s132	22°02'13"	–	–	26.88	40.00	–	32+832.15	–	32+872.15	–	–	45.61	39.41	5.07	1.28	19.90	13.52	–	–
C132	61°58'16"	DER	52.00	8.19	16.24	10.14	32+872.15	32+884.04	32+888.39	8630114.85	511488.81	–	–	–	–	–	–	8.0	2.5
s132	22°02'13"	–	–	26.88	40.00	–	32+888.39	–	32+928.39	–	–	45.61	39.41	5.07	1.28	19.90	13.52	–	–

VIENE DE PLANO 181152-100-2-5-32

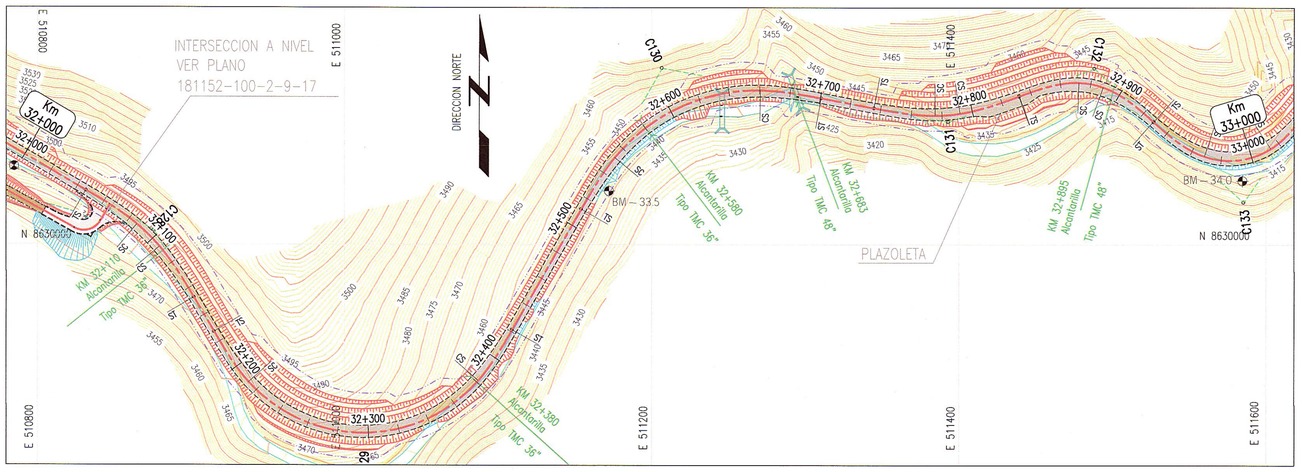

CONTINUA EN PLANO 181152-100-2-5-34

PLANTA
ESC 1:2000

ELEMENTOS DE CURVA CIRCULAR

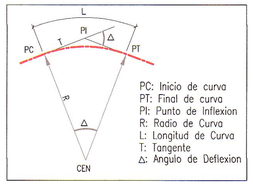

ELEMENTOS DE CURVA CIRCULAR CON ESPIRAL

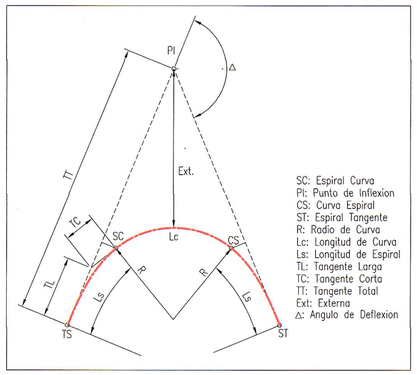

LEYENDA PLANTA

- PROYECCION DE CORTE
- PROYECCION DE RELLENO
- CURVA INDICE
- CURVA INTERMEDIA
- ALCANTARILLA EXIST.
- ALCANTARILLA PROYECTADA
- QUEBRADA
- EJE PROYECTADO
- CALZADA PROYECTADA
- DERECHO DE VIA
- CARRETERA EXISTENTE
- SENDERO EXISTENTE
- TORRE DE ALTA
- BENCH MARK

GMI S.A.
Ing. Carlos Flores Velázquez
Especialista en Trazo, Topografía y Diseño Vial
CIP N° 109021

Ing. Martha Herrera, PMP
CIP 42364

NOTAS
1. EL SISTEMA DE COORDENADAS ES WGS 84 ZONA 18S.

REVISIONES

REV.	FECHA	DESCRIPCIÓN	DIB.	DS.	JD	JP	GE	CLT
A	02.ENE.13	EMITIDO PARA CORDINACION INTERNA	LPB	CFV	CFV	MHM	APM	.
B	13.FEB.13	EMITIDO PARA APROBACION DEL CLIENTE	JJF	RGC	CFV	MHM	APM	.
0	02.ABR.13	EMITIDO PARA CONSTRUCCION	JJF	CFV	RGC	MHM	APM	.
1	29.ABR.13	EMITIDO PARA CONSTRUCCION	JJF	CFV	RGC	MHM	APM	.
.	.	.	.	.	.	.	.	.
.	.	.	.	.	.	.	.	.
.	.	.	.	.	.	.	.	.
.	.	.	.	.	.	.	.	.
.	.	.	.	.	.	.	.	.

REFERENCIAS

PLANO N°	REFERENCIA
.	.
.	.
.	.
.	.
.	.
.	.
.	.
.	.
.	.

MTC Ministerio de Transportes y Comunicaciones – PROVIAS NACIONAL

ASTALDI GyM – Consorcio Rio Mantaro – Kallpa Generación S.A.

NUMERO PLANO CLIENTE: .

DIBUJO: JOEL JUAREZ	FECHA APROB.: 08.ABR.2013
JEFE DISCIPLINA: RAUL GARCIA	FECHA APROB.: 08.ABR.2013
JEFE DE PROYECTO: MARTHA HERRERA	FECHA APROB.: 08.ABR.2013
GERENTE DE ESTUDIO: ALBERTO PONCE	FECHA APROB.: 08.ABR.2013
CLIENTE: .	FECHA APROB.: .
COD. PROY. GMI No.: 181152	COD. PROY. CLIENTE No.: .

PROPIETARIO: **MTC - PROVIAS NACIONAL**

PROYECTO: ESTUDIO DEFINITIVO PARA LA REHABILITACIÓN Y MEJORAMIENTO DE LA CARRETERA: DV IMPERIAL – PAMPAS

PLANO: PLANTA KM 32+000 – KM 33+000

ESCALA: INDICADA | NUMERO PLANO: 181152-100-2-5-33 | REV.: 1

CONFIDENCIAL
ESTE PLANO Y LA INFORMACION CONTENIDA EN EL SON PROPIEDAD DE MTC – PROVIAS NACIONAL SU USO Y REPRODUCCION SIN AUTORIZACION PREVIA, ESTAN PROHIBIDOS.

GMI
Paseo de La República 4667 7mo Piso
Lima 34, PERU Tel: 213-5600
www.gmisa.com.pe