ALINEAMIENTO HORIZONTAL – PARAMETROS DE CURVA CIRCULAR Y ESPIRAL

ID	Δ	SENTIDO	Radio	Tang.	Lc/Ls	Ext.	TS/PC/CS	PI	SC/PT/ST	NORTE PI	ESTE PI	A	x	y	P	k	TC	P%	SA
s133	22°55'06"	–	–	26.89	40.00	–	32+928.70	–	32+968.70	–	–	44.72	39.36	5.27	1.33	19.89	13.54	–	–
C133	97°20'09"	IZQ	50.00	24.12	44.94	27.72	32+968.70	33+006.95	33+013.64	8630027.75	511585.92	–	–	–	–	–	–	8.0	2.5
s133	22°55'06"	–	–	26.89	40.00	–	33+013.64	–	33+053.64	–	–	44.72	39.36	5.27	1.33	19.89	13.54	–	–
s134	28°38'52"	–	–	27.02	40.00	–	33+054.58	–	33+094.58	–	–	40.00	39.01	6.55	1.65	19.83	13.66	–	–
C134	87°12'53"	DER	40.00	10.69	20.89	17.52	33+094.58	33+114.09	33+115.47	8630141.99	511664.59	–	–	–	–	–	–	8.0	3.1
s134	28°38'52"	–	–	27.02	40.00	–	33+115.47	–	33+155.47	–	–	40.00	39.01	6.55	1.65	19.83	13.66	–	–
s135	12°43'57"	–	–	26.74	40.00	–	33+182.63	–	33+222.63	–	–	60.00	39.80	2.95	0.74	19.97	13.40	–	–
C135	120°07'22"	IZQ	90.00	97.63	148.69	91.82	33+222.63	33+360.15	33+371.31	8630002.91	511889.20	–	–	–	–	–	–	6.7	1.5
s135	12°43'57"	–	–	26.74	40.00	–	33+371.31	–	33+411.31	–	–	60.00	39.80	2.95	0.74	19.97	13.40	–	–
s136	25°27'53"	–	–	26.95	40.00	–	33+456.77	–	33+496.77	–	–	42.43	39.22	5.84	1.47	19.87	13.59	–	–
C136	122°40'25"	DER	45.00	32.54	56.35	51.88	33+496.77	33+561.65	33+553.12	8630330.63	511898.60	–	–	–	–	–	–	8.0	3.1
s136	25°27'53"	–	–	26.95	40.00	–	33+553.12	–	33+593.12	–	–	42.43	39.22	5.84	1.47	19.87	13.59	–	–
s137	25°46'59"	–	–	30.32	45.00	–	33+599.04	–	33+644.04	–	–	47.43	44.10	6.65	1.68	22.35	15.30	–	–
C137	78°50'55"	IZQ	50.00	12.13	23.81	16.90	33+644.04	33+663.87	33+667.85	8630231.61	512043.67	–	–	–	–	–	–	8.0	2.5
s137	25°46'59"	–	–	30.32	45.00	–	33+667.85	–	33+712.85	–	–	47.43	44.10	6.65	1.68	22.35	15.30	–	–
s138	22°55'06"	–	–	26.89	40.00	–	33+733.71	–	33+773.71	–	–	44.72	39.36	5.27	1.33	19.89	13.54	–	–
C138	83°29'19"	DER	50.00	19.89	37.86	18.40	33+773.71	33+798.82	33+811.57	8630339.54	512153.39	–	–	–	–	–	–	8.0	2.5
s138	17°11'19"	–	–	20.10	30.00	–	33+811.57	–	33+841.57	–	–	44.72	39.36	5.27	1.33	19.89	13.54	–	–
s139	5°55'38"	–	–	20.01	30.00	–	33+896.77	–	33+926.77	–	–	65.95	29.97	1.03	0.26	14.99	10.01	–	–
C139	23°11'10"	DER	145.00	11.87	23.68	3.39	33+926.77	33+942.08	33+950.45	8630238.10	512278.84	–	–	–	–	–	–	5.2	1.0
s139	7°54'10"	–	–	26.69	40.00	–	33+950.45	–	33+990.45	–	–	65.95	29.97	1.03	0.26	14.99	10.01	–	–
C140	16°56'49"	IZQ	150.00	22.35	44.37	1.66	34+018.99	34+041.34	34+063.36	8630149.51	512325.66	–	–	–	–	–	–	5.1	1.0

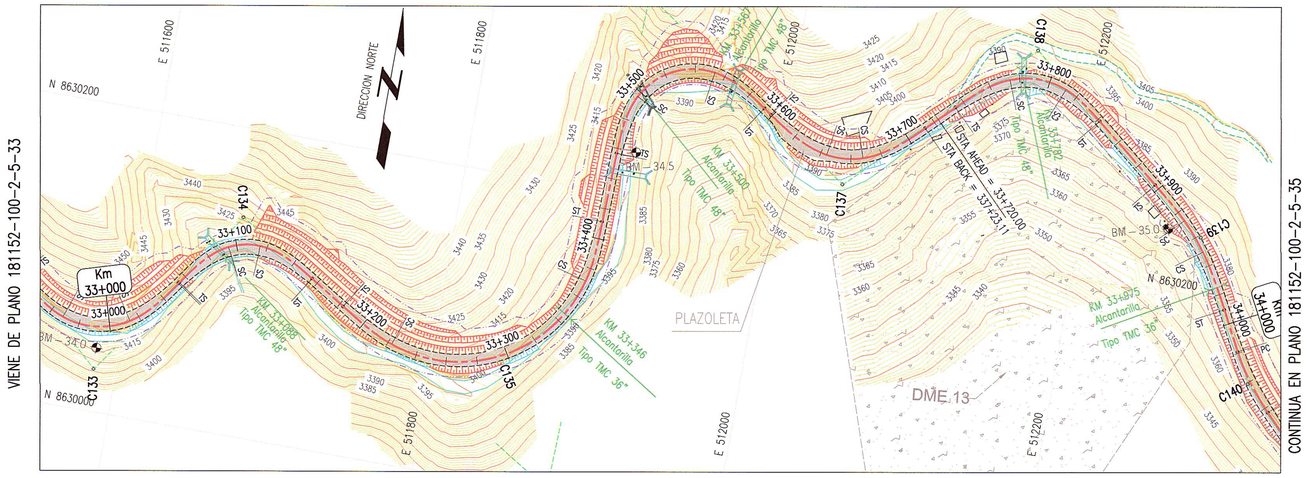

PLANTA

ESC 1:2000

ELEMENTOS DE CURVA CIRCULAR

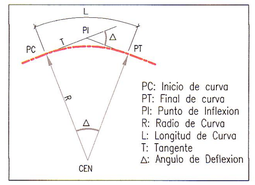

ELEMENTOS DE CURVA CIRCULAR CON ESPIRAL

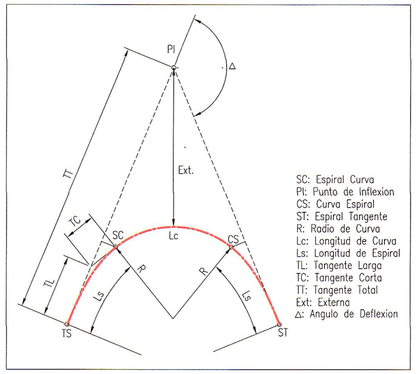

LEYENDA PLANTA

- PROYECCION DE CORTE
- PROYECCION DE RELLENO
- CURVA INDICE
- CURVA INTERMEDIA
- ALCANTARILLA EXIST.
- ALCANTARILLA PROYECTADA
- QUEBRADA
- EJE PROYECTADO
- CALZADA PROYECTADA
- DERECHO DE VIA
- CARRETERA EXISTENTE
- SENDERO EXISTENTE
- TORRE DE ALTA
- BENCH MARK

GMI S.A.
Ing. Carlos Flores Velazque
Especialista en Trazo, Topografía y Diseño Vial
CIP N° 109021

GMI S.A.
Ing. M. Ríos, PMP
CIP 47524

NOTAS
1. EL SISTEMA DE COORDENADAS ES WGS 84 ZONA 18S.

REVISIONES

REV.	FECHA	DESCRIPCIÓN	DIB.	DS.	JD	JP	GE	CLT
A	02.ENE.13	EMITIDO PARA CORDINACION INTERNA	LPB	CFV	CFV	MHM	APM	.
B	13.FEB.13	EMITIDO PARA APROBACION DEL CLIENTE	JJF	RGC	CFV	MHM	APM	.
0	02.ABR.13	EMITIDO PARA CONSTRUCCION	JJF	CFV	RGC	MHM	APM	.
1	29.ABR.13	EMITIDO PARA CONSTRUCCION	JJF	CFV	RGC	MHM	APM	.
.	.	.	.	.	.	.	.	.
.	.	.	.	.	.	.	.	.
.	.	.	.	.	.	.	.	.
.	.	.	.	.	.	.	.	.
.	.	.	.	.	.	.	.	.

REFERENCIAS

PLANO N°	REFERENCIA
.	.
.	.
.	.
.	.
.	.
.	.
.	.
.	.
.	.

MTC Ministerio de Transportes y Comunicaciones – PROVIAS NACIONAL

ASTALDI GyM – Consorcio Rio Mantaro – Kallpa Generación S.A.

NUMERO PLANO CLIENTE: .

DIBUJO	JOEL JUAREZ	FECHA APROB.	08.ABR.2013
JEFE DISCIPLINA	RAUL GARCIA	FECHA APROB.	08.ABR.2013
JEFE DE PROYECTO	MARTHA HERRERA	FECHA APROB.	08.ABR.2013
GERENTE DE ESTUDIO	ALBERTO PONCE	FECHA APROB.	08.ABR.2013
CLIENTE	.	FECHA APROB.	.
COD. PROY. GMI No.	181152	COD. PROY. CLIENTE No.	.

PROPIETARIO: **MTC - PROVIAS NACIONAL**

PROYECTO: ESTUDIO DEFINITIVO PARA LA REHABILITACIÓN Y MEJORAMIENTO DE LA CARRETERA: DV IMPERIAL – PAMPAS

PLANO: PLANTA KM 33+000 – KM 34+000

ESCALA	NUMERO PLANO	REV.
INDICADA	181152-100-2-5-34	1

CONFIDENCIAL
ESTE PLANO Y LA INFORMACION CONTENIDA EN EL, SON PROPIEDAD DE MTC – PROVIAS NACIONAL SU USO Y REPRODUCCION SIN AUTORIZACION PREVIA, ESTAN PROHIBIDOS.

GMI
Paseo de La República 4667 7mo Piso
Lima 34, PERU Tel: 213-5600
www.gmiso.com.pe