ALINEAMIENTO HORIZONTAL – PARAMETROS DE CURVA CIRCULAR Y ESPIRAL

ID	Δ	SENTIDO	Radio	Tang.	Lc/Ls	Ext.	TS/PC/CS	PI	SC/PT/ST	NORTE PI	ESTE PI	A	x	y	P	k	TC	P%	SA
s141	22°55'06"	—	–	26.89	40.00	–	34+128.83	–	34+168.83	–	–	44.72	39.36	5.27	1.33	19.89	13.54	–	–
C141	81°58'53"	IZQ	50.00	16.32	31.54	18.00	34+168.83	34+193.33	34+200.37	8630041.44	512432.99	–	–	–	–	–	–	8.0	2.5
s141	22°55'06"	—	–	26.89	40.00	–	34+200.37	–	34+240.37	–	–	44.72	39.36	5.27	1.33	19.89	13.54	–	–
s142	25°27'53"	—	–	26.95	40.00	–	34+316.10	–	34+356.10	–	–	42.43	39.22	5.84	1.47	19.87	13.59	–	–
C142	70°34'35"	DER	45.00	7.79	15.43	11.93	34+356.10	34+368.86	34+371.53	8630157.00	512587.55	–	–	–	–	–	–	8.0	2.8
s142	25°27'53"	—	–	26.95	40.00	–	34+371.53	–	34+411.53	–	–	42.43	39.22	5.84	1.47	19.87	13.59	–	–
s143	21°37'16"	—	–	26.87	40.00	–	34+411.68	–	34+451.68	–	–	46.04	39.43	4.98	1.25	19.91	13.52	–	–
C143	58°51'57"	IZQ	53.00	7.27	14.45	9.29	34+451.68	34+462.20	34+466.13	8630099.47	512673.50	–	–	–	–	–	–	8.0	3.3
s143	21°37'16"	—	–	26.87	40.00	–	34+466.13	–	34+506.13	–	–	46.04	39.43	4.98	1.25	19.91	13.52	–	–
s144	21°37'16"	—	–	26.87	40.00	–	34+506.55	–	34+546.55	–	–	46.04	39.43	4.98	1.25	19.91	13.52	–	–
C144	60°52'16"	DER	53.00	8.22	16.31	9.92	34+546.55	34+558.32	34+562.85	8630143.00	512766.53	–	–	–	–	–	–	8.0	3.3
s144	21°37'16"	—	–	26.87	40.00	–	34+562.85	–	34+602.85	–	–	46.04	39.43	4.98	1.25	19.91	13.52	–	–
s145	15°54'56"	—	–	33.47	50.00	–	34+604.04	–	34+654.04	–	–	67.08	49.62	4.60	1.15	24.94	16.79	–	–
C145	43°49'43"	IZQ	90.00	9.46	18.85	8.25	34+654.04	34+665.65	34+672.89	8630075.98	512859.46	–	–	–	–	–	–	6.7	2.1
s145	15°54'56"	—	–	33.47	50.00	–	34+672.89	–	34+722.89	–	–	67.08	49.62	4.60	1.15	24.94	16.79	–	–
C146	20°36'24"	DER	170.00	30.90	61.14	2.79	34+908.26	34+939.17	34+969.40	8630114.80	513134.62	–	–	–	–	–	–	4.6	0.9

050

VIENE DE PLANO 181152-100-2-5-34

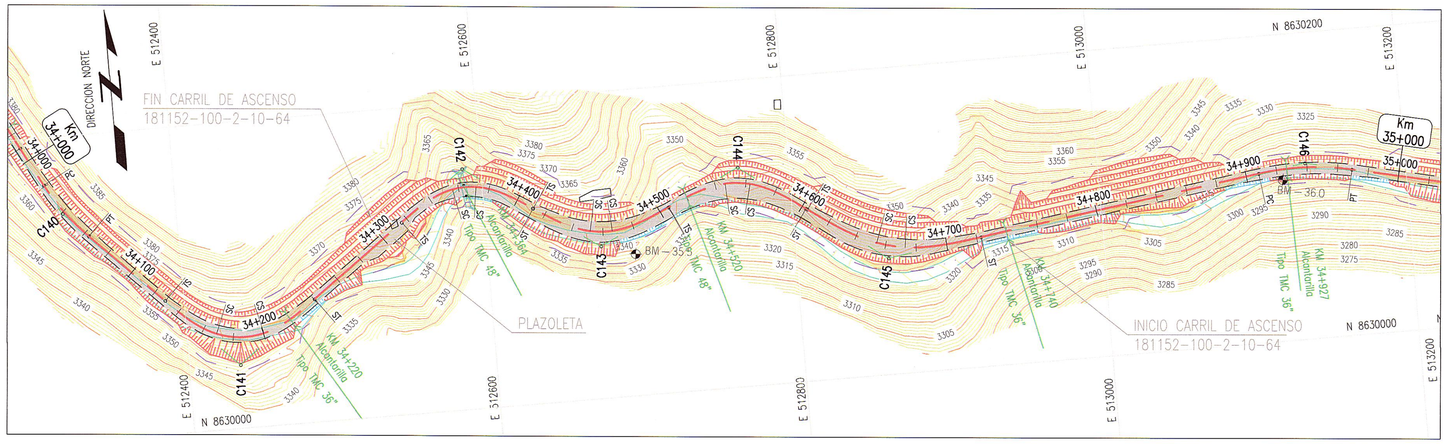

CONTINUA EN PLANO 181152-100-2-5-36

PLANTA

ESC 1:2000

ELEMENTOS DE CURVA CIRCULAR

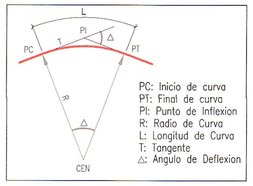

ELEMENTOS DE CURVA CIRCULAR CON ESPIRAL

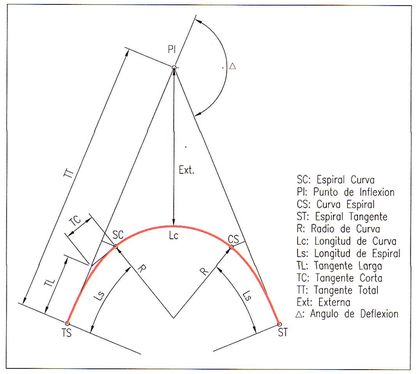

GMI S.A.
Ing. Carlos E. Herrera Landeagora, PMP
Jefe de Estudio
CIP 47624

GMI S.A.
Ing. Carlos Flores Velázquez
Especialista en Trazo, Topografía y Diseño Vial
CIP N° 109021

LEYENDA PLANTA

- PROYECCION DE CORTE
- PROYECCION DE RELLENO
- CURVA INDICE
- CURVA INTERMEDIA
- ALCANTARILLA EXIST.
- ALCANTARILLA PROYECTADA
- QUEBRADA
- EJE PROYECTADO
- CALZADA PROYECTADA
- DERECHO DE VIA
- CARRETERA EXISTENTE
- SENDERO EXISTENTE
- TORRE DE ALTA
- BENCH MARK

NOTAS

1. EL SISTEMA DE COORDENADAS ES WGS 84 ZONA 18S.

REVISIONES

REV.	FECHA	DESCRIPCIÓN	DIB.	DS.	JD	JP	GE	CLT
A	02.ENE.13	EMITIDO PARA CORDINACION INTERNA	LPB	CFV	CFV	MHM	APM	.
B	13.FEB.13	EMITIDO PARA APROBACION DEL CLIENTE	JJF	RGC	CFV	MHM	APM	.
0	02.ABR.13	EMITIDO PARA CONSTRUCCION	JJF	CFV	RGC	MHM	APM	.
1	29.ABR.13	EMITIDO PARA CONSTRUCCION	JJF	CFV	RGC	MHM	APM	.
.	.	.	.	.	.	.	.	.
.	.	.	.	.	.	.	.	.
.	.	.	.	.	.	.	.	.
.	.	.	.	.	.	.	.	.
.	.	.	.	.	.	.	.	.

REFERENCIAS

PLANO N°	REFERENCIA
.	.
.	.
.	.
.	.
.	.
.	.
.	.
.	.
.	.

MTC Ministerio de Transportes y Comunicaciones – PROVIAS NACIONAL

ASTALDI GyM – Consorcio Rio Mantaro – Kallpa Generación S.A.

NUMERO PLANO CLIENTE .

DIBUJO	JOEL JUAREZ	FECHA APROB.	08.ABR.2013
JEFE DISCIPLINA	RAUL GARCIA	FECHA APROB.	08.ABR.2013
JEFE DE PROYECTO	MARTHA HERRERA	FECHA APROB.	08.ABR.2013
GERENTE DE ESTUDIO	ALBERTO PONCE	FECHA APROB.	08.ABR.2013
CLIENTE	.	FECHA APROB.	.
COD. PROY. GMI No.	181152	COD. PROY. CLIENTE No.	.

PROPIETARIO: MTC - PROVIAS NACIONAL

PROYECTO: ESTUDIO DEFINITIVO PARA LA REHABILITACIÓN Y MEJORAMIENTO DE LA CARRETERA: DV IMPERIAL – PAMPAS

PLANO: PLANTA KM 34+000 – KM 35+000

ESCALA	NUMERO PLANO	REV.
INDICADA	181152-100-2-5-35	1

CONFIDENCIAL
ESTE PLANO Y LA INFORMACION CONTENIDA EN EL, SON PROPIEDAD DE MTC – PROVIAS NACIONAL. SU USO Y REPRODUCCION SIN AUTORIZACION PREVIA, ESTAN PROHIBIDOS.

GMI
Paseo de La República 4667 7mo Piso
Lima 34, PERU Tel: 213-5600
www.gmisa.com.pe

FECHA: .

ARCH. CAD: .