VIENE DE PLANO 181152-100-2-5-35

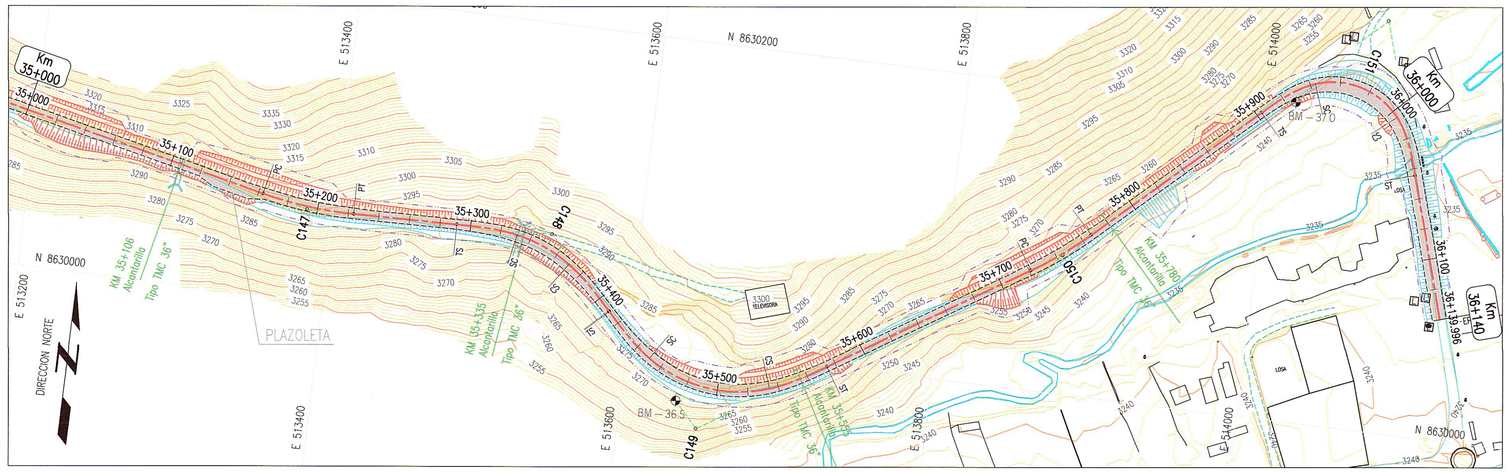

PLANTA

ESC 1:2000

ALINEAMIENTO HORIZONTAL – PARAMETROS DE CURVA CIRCULAR Y ESPIRAL

ID	Δ	SENTIDO	Radio	Tang.	Lc/Ls	Ext.	TS/PC/CS	PI	SC/PT/ST	NORTE PI	ESTE PI	A	x	y	P	k	TC	P%	SA
C147	13°52'28"	IZQ	250.000	30.42	60.54	1.84	35+163.02	35+193.43	35+223.55	8630059.30	513383.44	–	–	–	–	–	–	3.4	0.7
s148	12°03'44"	–	–	26.73	40.00	–	35+290.93	–	35+330.93	–	–	61.64	39.82	2.80	0.70	19.97	13.39	–	–
C148	47°41'46"	DER	95.000	19.82	39.08	9.63	35+330.93	35+353.20	35+370.01	8630062.93	513543.47	–	–	–	–	–	–	6.5	1.5
s148	12°03'44"	–	–	26.73	40.00	–	35+370.01	–	35+410.01	–	–	61.64	39.82	2.80	0.70	19.97	13.39	–	–
s149	12°43'57"	–	–	26.74	40.00	–	35+410.58	–	35+450.58	–	–	60.00	39.80	2.95	0.74	19.97	13.40	–	–
C149	78°42'51"	IZQ	90.000	45.12	83.64	27.35	35+450.58	35+504.97	35+534.22	8629949.07	513651.90	–	–	–	–	–	–	6.7	1.5
s149	12°43'57"	–	–	26.74	40.00	–	35+534.22	–	35+574.22	–	–	60.00	39.80	2.95	0.74	19.97	13.40	–	–
C150	10°25'03"	IZQ	250.000	22.79	45.45	1.04	35+721.15	35+743.94	35+766.60	8630090.25	513875.10	–	–	–	–	–	–	3.4	0.7
s151	22°55'06"	–	–	26.89	40.00	–	35+903.32	–	35+943.32	–	–	44.72	39.36	5.27	1.33	19.89	13.54	–	–
C151	116°03'49"	DER	50.000	35.16	61.28	46.94	35+943.32	36+005.46	36+004.61	8630267.81	514067.28	–	–	–	–	–	–	8.0	2.5
s151	22°55'06"	–	–	26.89	40.00	–	36+004.61	–	36+044.61	–	–	44.72	39.36	5.27	1.33	19.89	13.54	–	–

ELEMENTOS DE CURVA CIRCULAR

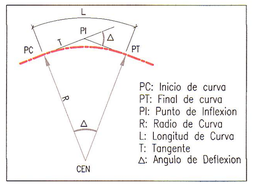

ELEMENTOS DE CURVA CIRCULAR CON ESPIRAL

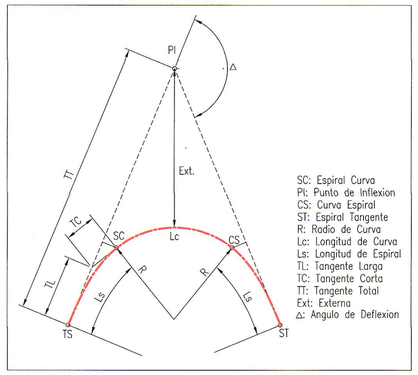

LEYENDA PLANTA

- PROYECCION DE CORTE
- PROYECCION DE RELLENO
- CURVA INDICE
- CURVA INTERMEDIA
- ALCANTARILLA EXIST.
- ALCANTARILLA PROYECTADA
- QUEBRADA
- EJE PROYECTADO
- CALZADA PROYECTADA
- DERECHO DE VIA
- CARRETERA EXISTENTE
- SENDERO EXISTENTE
- TORRE DE ALTA
- BENCH MARK

GMI S.A.
Ing. Carlos Flores Velazque
Especialista en Trazo, Topografía y Diseño Vial
CIP N° 109021

GMI S.A.
Ing. Juan Carlos Chávez Rodríguez, PMP
CIP 47624

NOTAS
1. EL SISTEMA DE COORDENADAS ES WGS 84 ZONA 18S.

REVISIONES

REV.	FECHA	DESCRIPCIÓN	DIB.	DS.	JD	JP	GE	CLT
A	02.ENE.13	EMITIDO PARA CORDINACION INTERNA	LPB	CFV	CFV	MHM	APM	.
B	13.FEB.13	EMITIDO PARA APROBACION DEL CLIENTE	JJF	RGC	CFV	MHM	APM	.
0	02.ABR.13	EMITIDO PARA CONSTRUCCION	JJF	CFV	RGC	MHM	APM	.
1	29.ABR.13	EMITIDO PARA CONSTRUCCION	JJF	CFV	RGC	MHM	APM	.
.	.	.	.	.	.	.	.	.
.	.	.	.	.	.	.	.	.
.	.	.	.	.	.	.	.	.
.	.	.	.	.	.	.	.	.
.	.	.	.	.	.	.	.	.

REFERENCIAS

PLANO N°	REFERENCIA
.	.
.	.
.	.
.	.
.	.
.	.
.	.
.	.
.	.

MTC Ministerio de Transportes y Comunicaciones – PROVIAS NACIONAL

ASTALDI GyM
Consorcio Rio Mantaro
Kallpa Generación S.A.

NUMERO PLANO CLIENTE: .

DIBUJO: JOEL JUAREZ	FECHA APROB.: 08.ABR.2013
JEFE DISCIPLINA: RAUL GARCIA	FECHA APROB.: 08.ABR.2013
JEFE DE PROYECTO: MARTHA HERRERA	FECHA APROB.: 08.ABR.2013
GERENTE DE ESTUDIO: ALBERTO PONCE	FECHA APROB.: 08.ABR.2013
CLIENTE: .	FECHA APROB.: .
COD. PROY. GMI No.: 181152	COD. PROY. CLIENTE No.: .

PROPIETARIO: **MTC - PROVIAS NACIONAL**

PROYECTO: ESTUDIO DEFINITIVO PARA LA REHABILITACIÓN Y MEJORAMIENTO DE LA CARRETERA: DV IMPERIAL – PAMPAS

PLANO: PLANTA KM 35+000 – KM 36+140

ESCALA: INDICADA | NUMERO PLANO: 181152-100-2-5-36 | REV.: 1

CONFIDENCIAL
ESTE PLANO Y LA INFORMACION CONTENIDA EN EL, SON PROPIEDAD DE MTC – PROVIAS NACIONAL. SU USO Y REPRODUCCION SIN AUTORIZACION PREVIA, ESTAN PROHIBIDOS.

GMI
Paseo de La República 4667 7mo Piso
Lima 34, PERU Tel: 213-5600
www.gmisa.com.pe