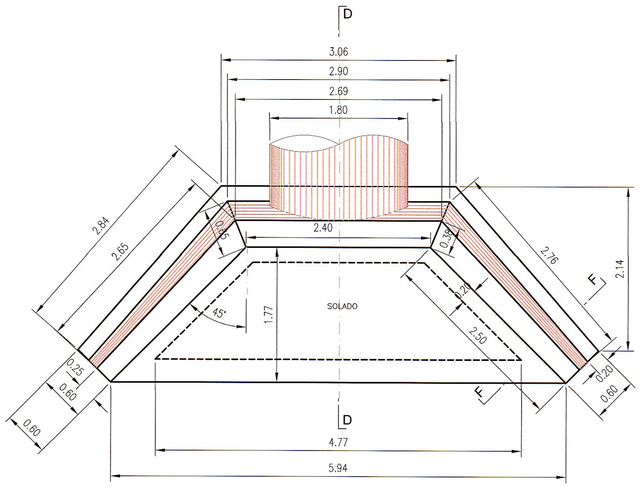

PLANTA CABEZAL CON ALAS

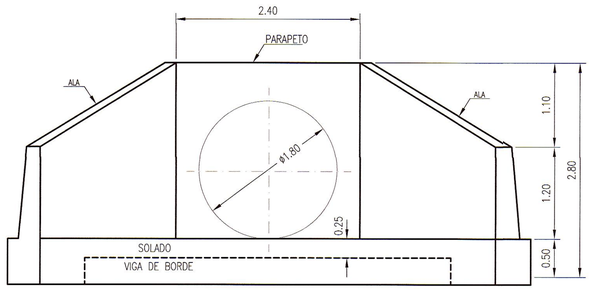

ELEVACION

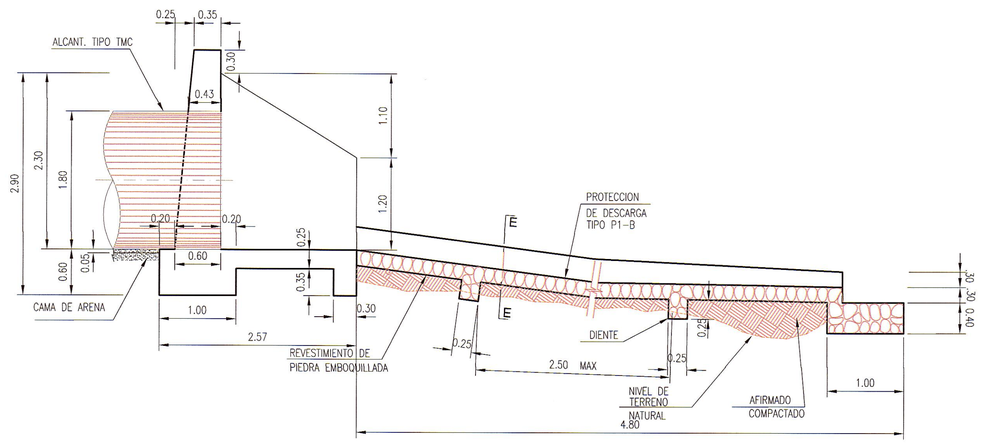

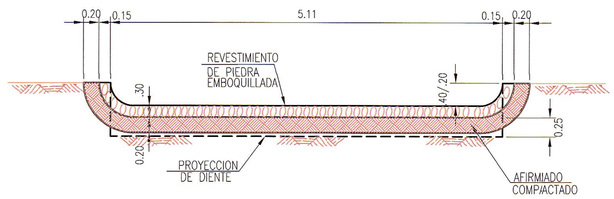

SECCION E-E

METRADO: CABEZAL ø60"		
DESCRIPCION	UND.	CANTIDAD
ENCOFRADO Y DESENCOFRADO	M2	23.91
CONCRETO CICLOPEO f'c=140 Kg/cm2+30% P.G. – CIMENTACION	M3	4.18
CONCRETO CICLOPEO f'c=175 Kg/cm2+30% P.M. – ELEVACION	M3	2.62

NOTA:
EN CASO DE EXCAVACIONES PROFUNDAS O DE GRAN ALTURA EN SUELOS DE NO BUENA ESTABILIDAD, EL SUPERVISOR ORDENARA LA EXCAVACION CON TALUDES CONCORDANTES CON EL ANGULO DE REPOSO DEL MATERIAL, PARA EVITAR DERRUMBES.

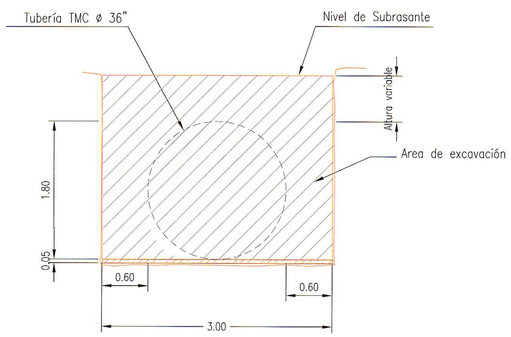

DETALLE DE EXCAVACION EN ALCANTARILLA

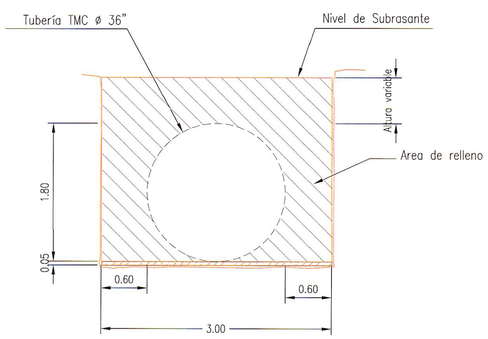

DETALLE DE RELLENO EN ALCANTARILLA

NOTA:
EL RELLENO SE COLOCARA EN CAPAS HORIZONTALES DE NO MAS DE 0.20 m DE ESPESOR, COMPACTADAS A UNA DENSIDAD DE 95% DE LA MAXIMA DENSIDAD SECA OBTENIDA DEL ENSAYO PROCTOR MODIFICADO.

SUPERVISIÓN DE CONTRATO "V"SR" UGIE C. PALACIOS

GMI S.A.
Ing. Rafael Alberto Concepción, PMP
Jefe de Estudios
CIP 47024

UNIDAD DE GESTIÓN DE INFRAESTRUCTURA DE TRANSPORTE
UGIE
Sede 5

GMI S.A.
Ing. Martha Patricia Vásquez Martínez
Especialista en Hidrología e Hidráulica
CIP 89152

ESPECIFICACIONES TECNICAS

- CABEZAL, ALAS Y CAJA RECEPTORA
  CONCRETO CICLOPEO
  f'c = 175 Kg/cm2 + 30% PG (4" MAX.)
- ZAPATA DE CABEZAL ALA, ALIVIADERO
  Y CANAL DE BAJADA CONCRETO CICLOPEO
  f'c = 140 Kg/cm2 + 30% PG (4" MAX.)

NOTAS

1. LA ESCALA INDICADA ES PARA EL FORMATO A-1, PARA A-3 CONSIDERAR EL DOBLE.
2. TODAS LAS UNIDADES ESTAN REPRESENTADAS EN METROS.

REVISIONES

REV.	FECHA	DESCRIPCIÓN	DIB.	DS.	JD	JP	GE	CLT
A	17.MAY.13	EMITIDO PARA CORDINACION INTERNA	ARR	MVM	MVM	MHM	APM	.
B	03.JUN.13	EMITIDO PARA APROBACION DEL CLIENTE	ARR	MVM	MVM	MHM	APM	.
.	.	.	.	.	.	.	.	.
.	.	.	.	.	.	.	.	.
.	.	.	.	.	.	.	.	.
.	.	.	.	.	.	.	.	.
.	.	.	.	.	.	.	.	.
.	.	.	.	.	.	.	.	.
.	.	.	.	.	.	.	.	.

REFERENCIAS

PLANO N°	REFERENCIA
.	.
.	.
.	.
.	.
.	.
.	.
.	.
.	.
.	.

MTC Ministerio de Transportes y Comunicaciones | PROVIAS NACIONAL

ASTALDI GyM
Consorcio Rio Mantaro
Kallpa GENERACIÓN S.A.

NUMERO PLANO CLIENTE
.

DIBUJO: ALFREDO ROQUE	FECHA APROB.: .	
JEFE DISCIPLINA: MARTHA VASQUEZ	FECHA APROB.: .	
JEFE DE PROYECTO: MARTHA HERRERA	FECHA APROB.: .	
GERENTE DE ESTUDIO: ALBERTO PONCE	FECHA APROB.: .	
CLIENTE: .	FECHA APROB.: .	
COD. PROY. GMI No.: 181152	COD. PROY. CLIENTE No.:	

PROPIETARIO: **MTC - PROVIAS NACIONAL**

PROYECTO: ESTUDIO DEFINITIVO PARA LA REHABILITACIÓN Y MEJORAMIENTO DE LA CARRETERA: DV IMPERIAL – PAMPAS

PLANO: DETALLES TIPICOS PLANTAS Y SECCIONES TMC 72"

ESCALA	NUMERO PLANO	REV.
1:40	181152-100-55-003-09	B

CONFIDENCIAL
ESTE PLANO Y LA INFORMACION CONTENIDA EN EL, SON PROPIEDAD DE MTC – PROVIAS NACIONAL
SU USO Y REPRODUCCION SIN AUTORIZACION PREVIA, ESTAN PROHIBIDOS.

GMI
Paseo de La República 4667 7mo Piso
Lima 34, PERU Tel: 213-5600
www.gmiso.com.pe