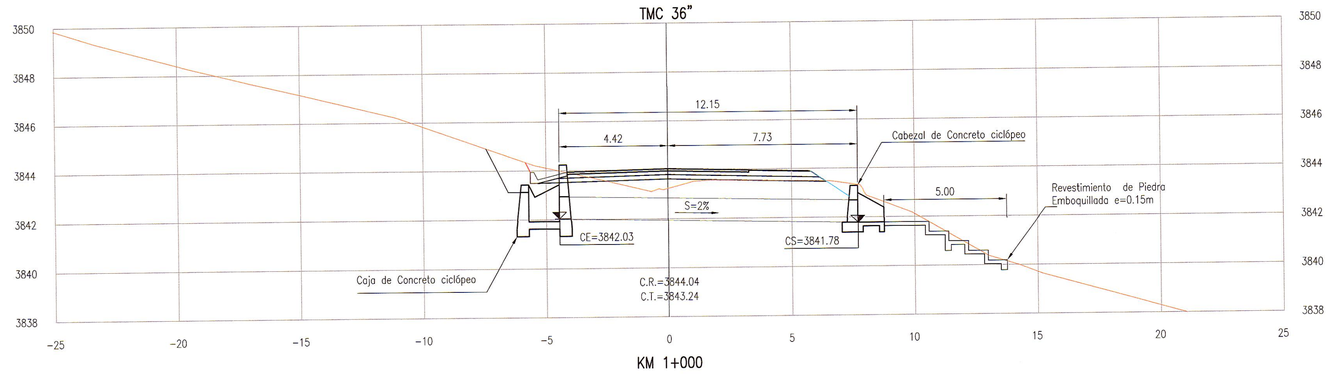

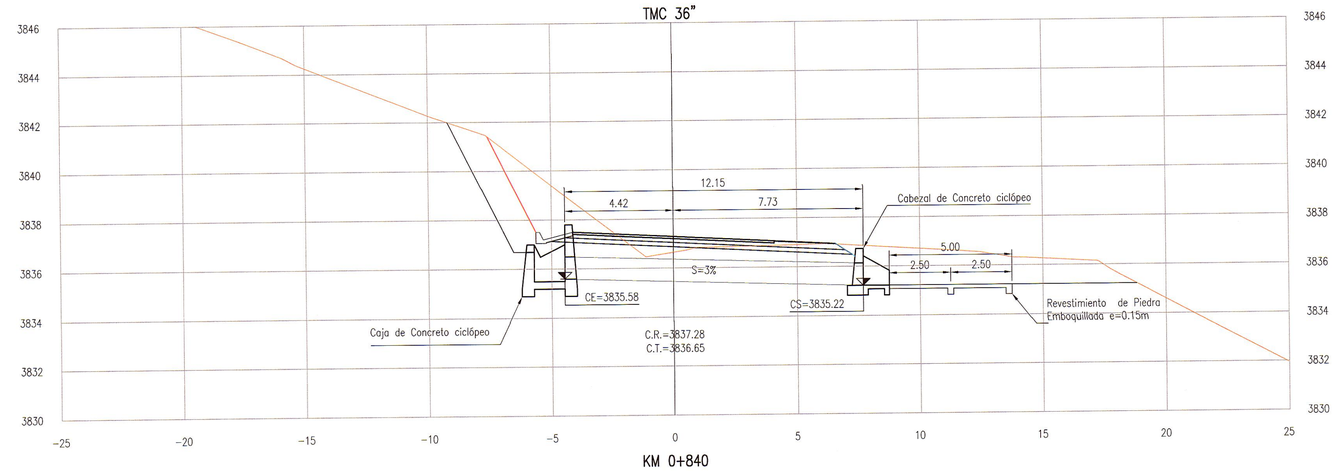

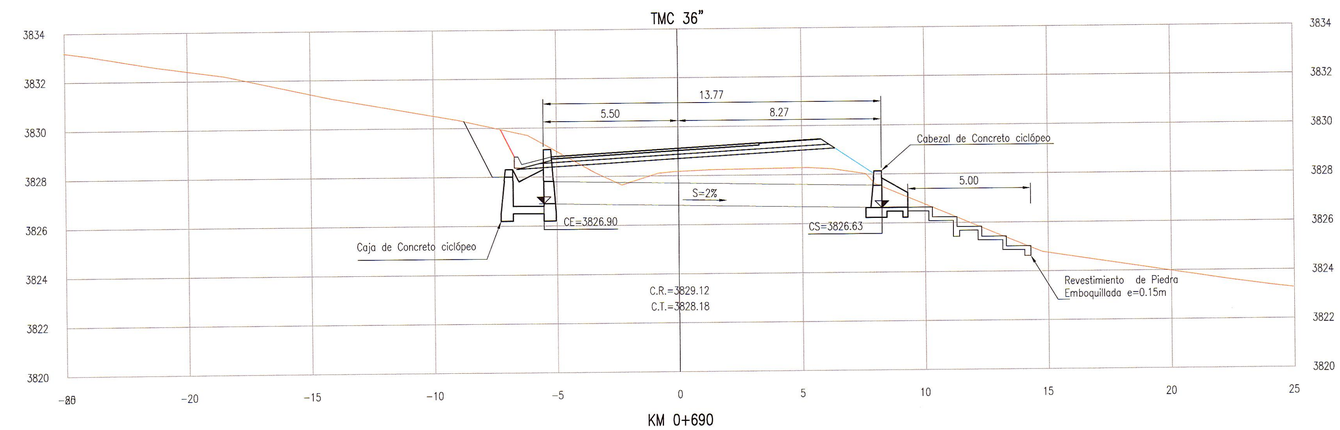

CUADRO DE COORDENADAS		
PROGRESIVA	ESTE	NORTE
Km 0+690	491612.18	8640109.53
Km 0+840	491748.18	8640051.36
Km 1+000	491890.66	8639979.24

LEYENDA:

MC: Marco de Concreto Armado
TMC: Tubería Metalica Corrugada

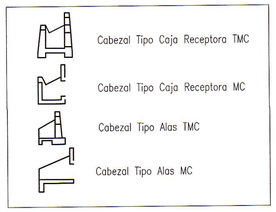

NOTAS

1.- LA ESCALA INDICADA ES PARA EL FORMATO A-1, PARA A-3 CONSIDERAR EL DOBLE.
2. TODAS LAS UNIDADES ESTAN REPRESENTADAS EN METROS.

REVISIONES

REV.	FECHA	DESCRIPCIÓN	DIB.	DS.	JD	JP	GE	CLT
A	09.ABR.13	EMITIDO PARA CORDINACION INTERNA	ARR	MVM	MVM	MHM	APM	.
B	10.ABR.13	EMITIDO PARA APROBACION DEL CLIENTE	ARR	MVM	MVM	MHM	APM	.
0	03.JUN.13	EMITIDO PARA CONSTRUCCIÓN	ARR	MVM	MVM	MHM	APM	.
.	.	.	.	.	.	.	.	.
.	.	.	.	.	.	.	.	.
.	.	.	.	.	.	.	.	.
.	.	.	.	.	.	.	.	.
.	.	.	.	.	.	.	.	.
.	.	.	.	.	.	.	.	.

REFERENCIAS

PLANO N°	REFERENCIA
.	.
.	.
.	.
.	.
.	.
.	.
.	.
.	.
.	.

MTC PROVIAS NACIONAL

ASTALDI GyM
Consorcio Rio Mantaro
Kallpa GENERACIÓN S.A.

NUMERO PLANO CLIENTE .

DIBUJO: ALFREDO ROQUE	FECHA APROB.: 03.JUN.13
JEFE DISCIPLINA: MARTHA VASQUEZ	FECHA APROB.: 03.JUN.13
JEFE DE PROYECTO: MARTHA HERRERA	FECHA APROB.: 03.JUN.13
GERENTE DE ESTUDIO: ALBERTO PONCE	FECHA APROB.: 03.JUN.13
CLIENTE: .	FECHA APROB.: .
COD. PROY. GMI No.: 181152	COD. PROY. CLIENTE No.: .

PROPIETARIO: **MTC - PROVIAS NACIONAL**

PROYECTO: ESTUDIO DEFINITIVO PARA LA REHABILITACIÓN Y MEJORAMIENTO DE LA CARRETERA: DV IMPERIAL - PAMPAS

PLANO: SECCIONES DE ALCANTARILLAS KM 0+690 - KM 1+000

ESCALA: 1:125 | NUMERO PLANO: 181152-100-55-004-02 | REV.: 0

CONFIDENCIAL
ESTE PLANO Y LA INFORMACION CONTENIDA EN EL, SON PROPIEDAD DE MTC - PROVIAS NACIONAL
SU USO Y REPRODUCCION SIN AUTORIZACION PREVIA, ESTAN PROHIBIDOS.

GMI
Paseo de La República 4667 7mo Piso
Lima 34, PERU Tel: 213-5600
www.gmisa.com.pe