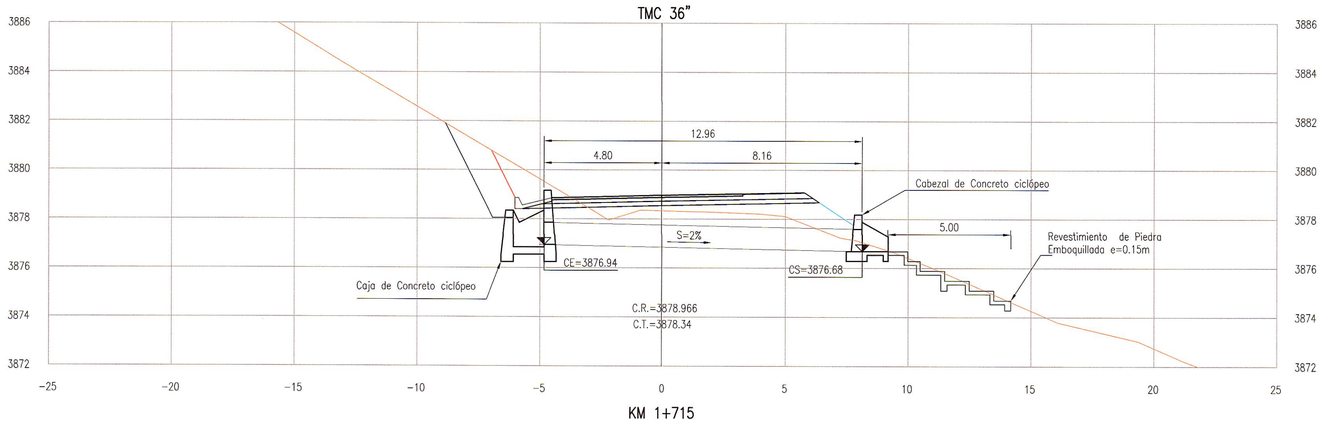

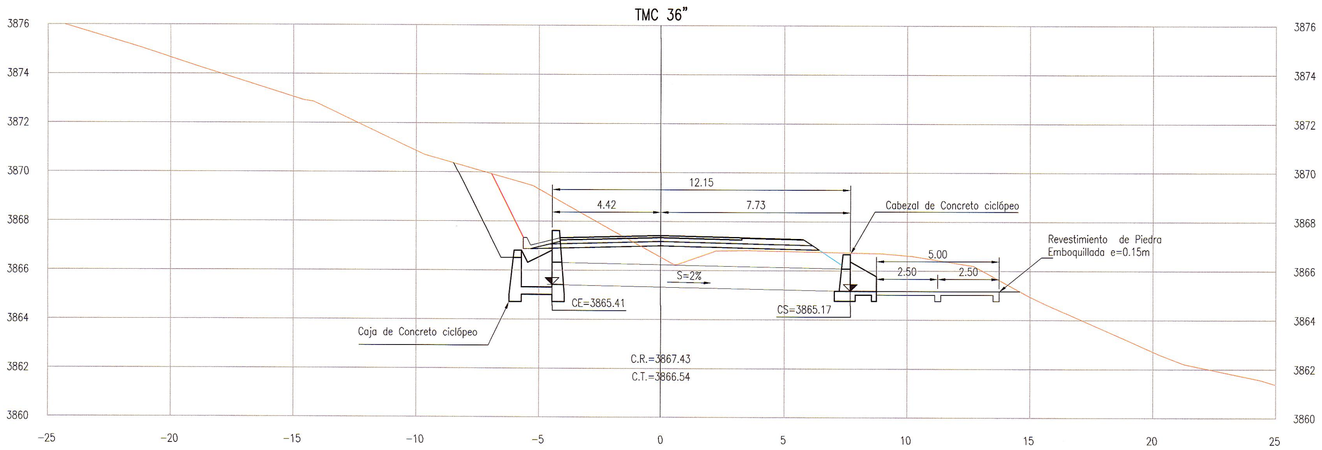

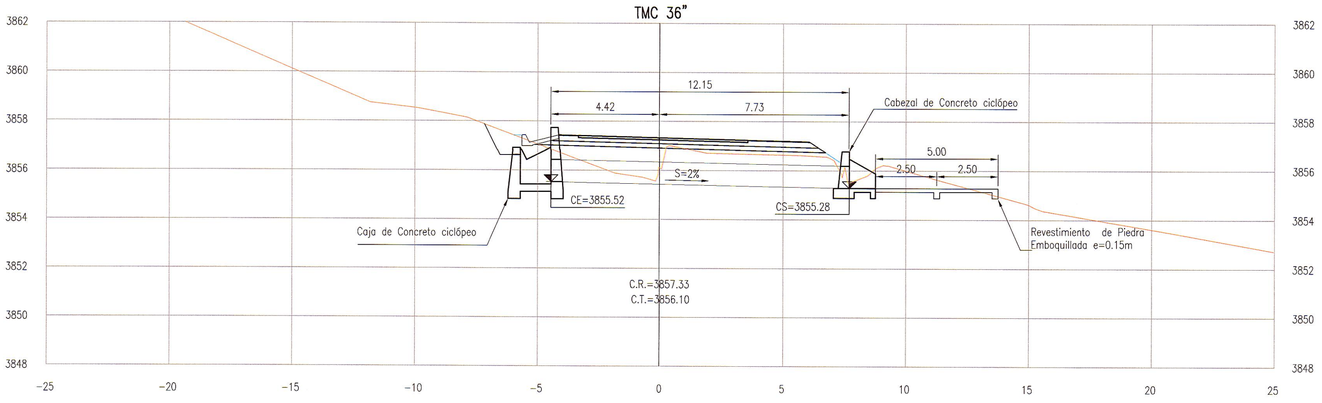

CUADRO DE COORDENADAS		
PROGRESIVA	ESTE	NORTE
Km 1+238	492113.15	8639894.74
Km 1+465	492312.96	8639788.05
Km 1+715	492522.16	8639651.18

LEYENDA:

IMC: Marco de Concreto Armado
TMC: Tubería Metalica Corrugada

NOTAS

1.- LA ESCALA INDICADA ES PARA EL FORMATO A-1, PARA A-3 CONSIDERAR EL DOBLE.
2. TODAS LAS UNIDADES ESTAN REPRESENTADAS EN METROS.

REVISIONES

REV.	FECHA	DESCRIPCIÓN	DIB.	DS.	JD	JP	GE	CLT
A	09.ABR.13	EMITIDO PARA CORDINACION INTERNA	ARR	MVM	MVM	MHM	APM	.
B	10.ABR.13	EMITIDO PARA APROBACION DEL CLIENTE	ARR	MVM	MVM	MHM	APM	.
0	03.JUN.13	EMITIDO PARA CONSTRUCCIÓN	ARR	MVM	MVM	MHM	APM	.
.	.	.	.	.	.	.	.	.
.	.	.	.	.	.	.	.	.
.	.	.	.	.	.	.	.	.
.	.	.	.	.	.	.	.	.
.	.	.	.	.	.	.	.	.
.	.	.	.	.	.	.	.	.

REFERENCIAS

PLANO N°	REFERENCIA
.	.
.	.
.	.
.	.
.	.
.	.
.	.
.	.
.	.

MTC PROVIAS NACIONAL

ASTALDI GyM
Consorcio Rio Mantaro
Kallpa GENERACIÓN S.A.

NUMERO PLANO CLIENTE .

DIBUJO: ALFREDO ROQUE	FECHA APROB.: 03.JUN.13	
JEFE DISCIPLINA: MARTHA VASQUEZ	FECHA APROB.: 03.JUN.13	
JEFE DE PROYECTO: MARTHA HERRERA	FECHA APROB.: 03.JUN.13	
GERENTE DE ESTUDIO: ALBERTO PONCE	FECHA APROB.: 03.JUN.13	
CLIENTE: .	FECHA APROB.: .	
COD. PROY. GMI No.: 181152	COD. PROY. CLIENTE No.:	

PROPIETARIO: **MTC - PROVIAS NACIONAL**

PROYECTO: ESTUDIO DEFINITIVO PARA LA REHABILITACIÓN Y MEJORAMIENTO DE LA CARRETERA: DV IMPERIAL - PAMPAS

PLANO: SECCIONES DE ALCANTARILLAS KM 1+238 - KM 1+715

ESCALA: 1:125 | NUMERO PLANO: 181152-100-55-004-03 | REV.: 0

CONFIDENCIAL
ESTE PLANO Y LA INFORMACION CONTENIDA EN EL, SON PROPIEDAD DE MTC - PROVIAS NACIONAL
SU USO Y REPRODUCCION SIN AUTORIZACION PREVIA, ESTAN PROHIBIDOS.

GMI
Paseo de La República 4667 7mo Piso
Lima 34, PERU Tel: 213-5600
www.gmisa.com.pe