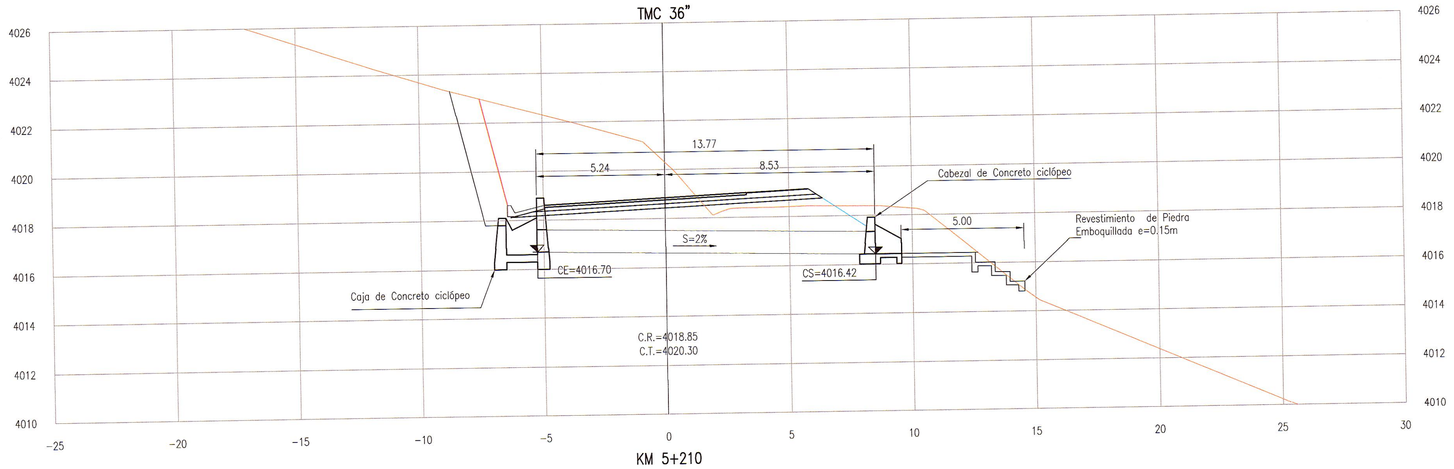

KM 5+210

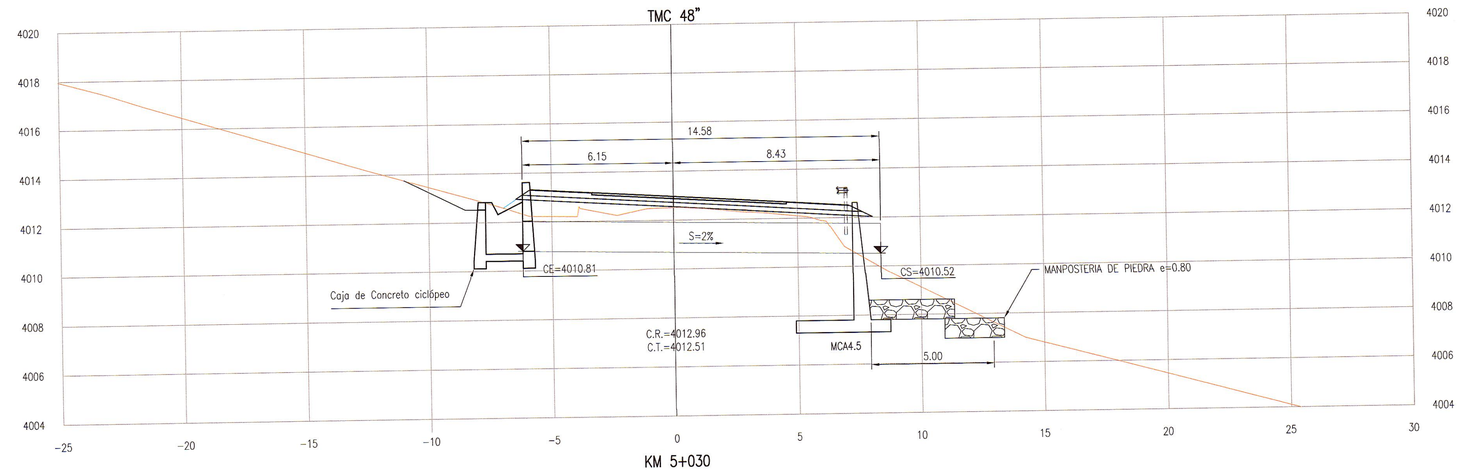

KM 5+030

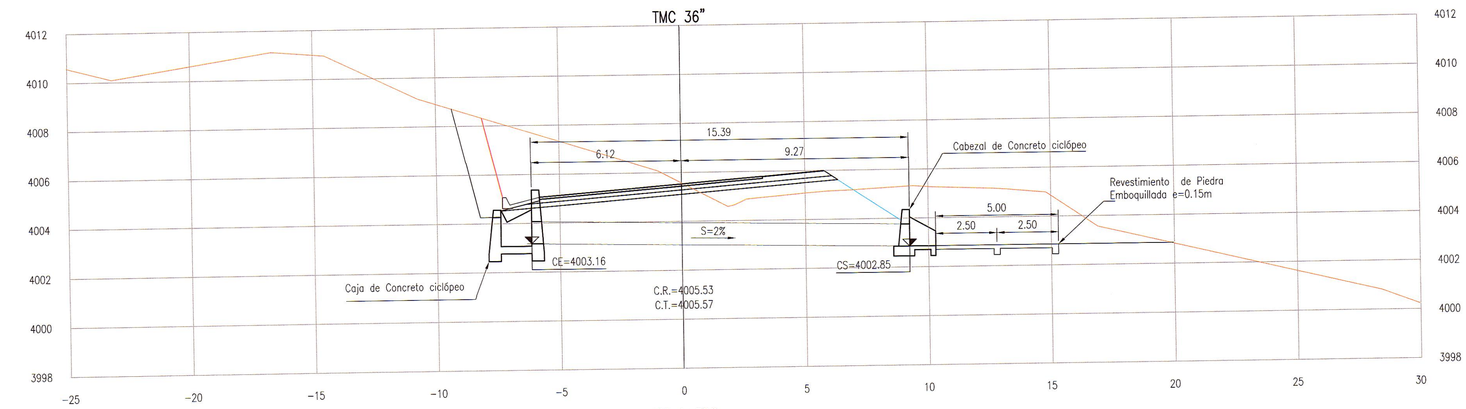

KM 4+800

CUADRO DE COORDENADAS		
PROGRESIVA	ESTE	NORTE
Km 4+800	494285.21	8639788.94
Km 5+030	494500.14	8639731.50
Km 5+210	494593.32	8639577.60

LEYENDA:

MC: Marco de Concreto Armado
TMC: Tubería Metalica Corrugada

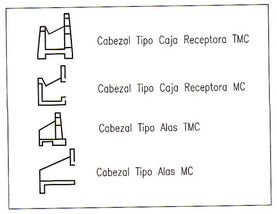

GMI S.A.
Ing. Martha Katherine Vásquez Matheus
Especialista en Hidrología e Hidráulica
CIP 85402

NOTAS

1.- LA ESCALA INDICADA ES PARA EL FORMATO A-1, PARA A-3 CONSIDERAR EL DOBLE.
2. TODAS LAS UNIDADES ESTAN REPRESENTADAS EN METROS.

REVISIONES

REV.	FECHA	DESCRIPCIÓN	DIB.	DS.	JD	JP	GE	CLT
A	09.ABR.13	EMITIDO PARA CORDINACION INTERNA	ARR	MVM	MVM	MHM	APM	.
B	10.ABR.13	EMITIDO PARA APROBACION DEL CLIENTE	ARR	MVM	MVM	MHM	APM	.
0	03.JUN.13	EMITIDO PARA CONSTRUCCIÓN	ARR	MVM	MVM	MHM	APM	.

REFERENCIAS

PLANO N°	REFERENCIA
.	.

MTC PROVIAS NACIONAL

ASTALDI GyM
Consorcio Rio Mantaro
Kallpa GENERACIÓN S.A.

NUMERO PLANO CLIENTE .

DIBUJO: ALFREDO ROQUE	FECHA APROB.: 03.JUN.13
JEFE DISCIPLINA: MARTHA VASQUEZ	FECHA APROB.: 03.JUN.13
JEFE DE PROYECTO: MARTHA HERRERA	FECHA APROB.: 03.JUN.13
GERENTE DE ESTUDIO: ALBERTO PONCE	FECHA APROB.: 03.JUN.13
CLIENTE: .	FECHA APROB.: .
COD. PROY. GMI No.: 181152	COD. PROY. CLIENTE No.: .

PROPIETARIO: **MTC - PROVIAS NACIONAL**

PROYECTO: ESTUDIO DEFINITIVO PARA LA REHABILITACIÓN Y MEJORAMIENTO DE LA CARRETERA: DV IMPERIAL – PAMPAS

PLANO: SECCIONES DE ALCANTARILLAS KM 4+800 – KM 5+210

ESCALA: 1:1225 | NUMERO PLANO: 181152-100-55-004-10 | REV.: 0

CONFIDENCIAL
ESTE PLANO Y LA INFORMACION CONTENIDA EN EL, SON PROPIEDAD DE MTC – PROVIAS NACIONAL SU USO Y REPRODUCCION SIN AUTORIZACION PREVIA, ESTAN PROHIBIDOS.

GMI
Paseo de La República 4667 7mo Piso
Lima 34, PERU Tel: 213-5600
www.gmisa.com.pe