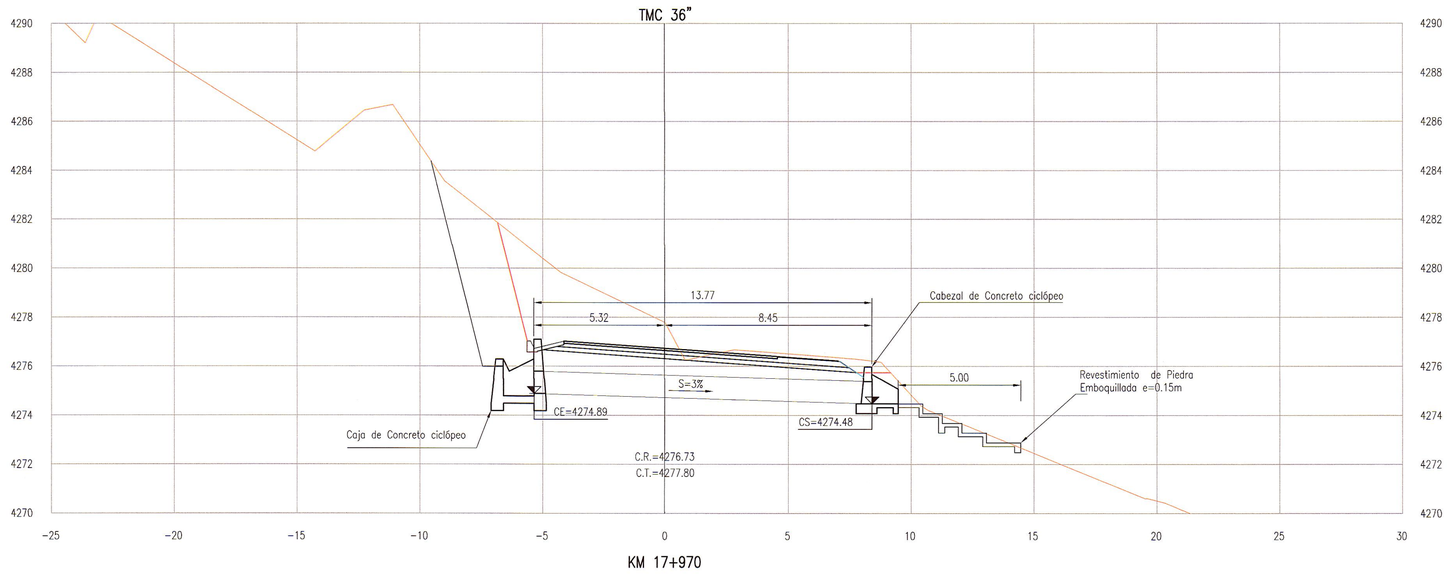

KM 17+970

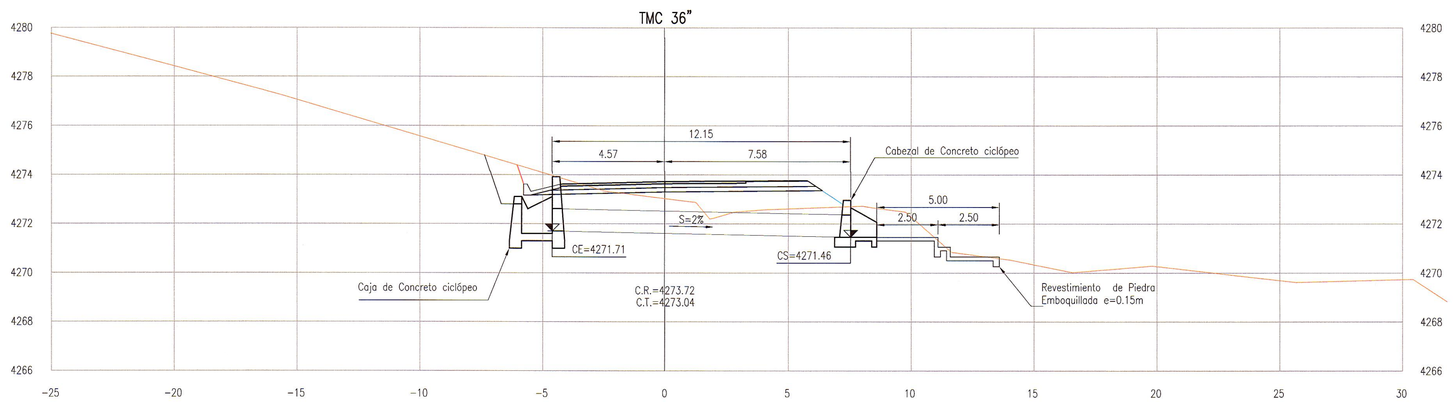

KM 17+725

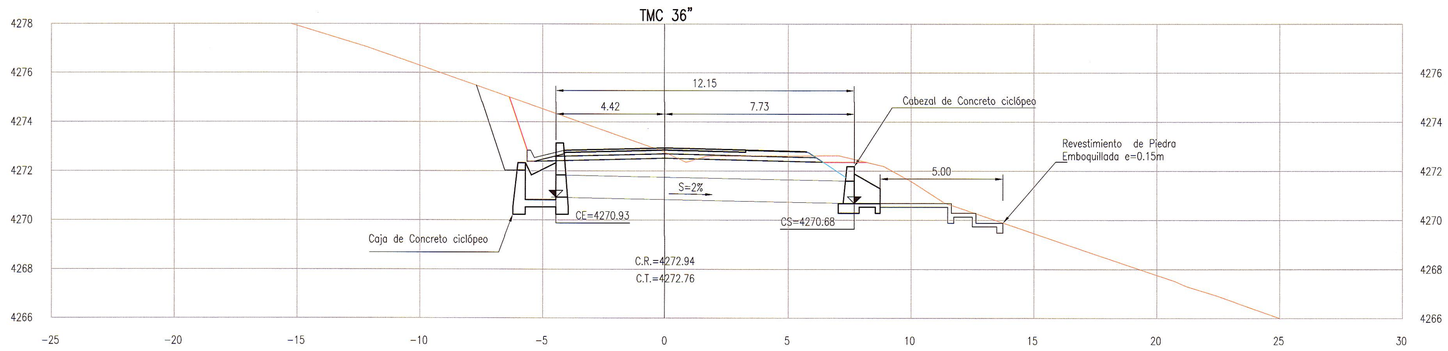

KM 17+500

CUADRO DE COORDENADAS		
PROGRESIVA	ESTE	NORTE
Km 17+500	503053.83	8636975.19
Km 17+725	503270.94	8636978.66
Km 17+970	503509.46	8636955.13

LEYENDA:

MC: Marco de Concreto Armado
TMC: Tubería Metalica Corrugada

- Cabezal Tipo Caja Receptora TMC
- Cabezal Tipo Caja Receptora MC
- Cabezal Tipo Alas TMC
- Cabezal Tipo Alas MC

NOTAS

1.- LA ESCALA INDICADA ES PARA EL FORMATO A-1, PARA A-3 CONSIDERAR EL DOBLE.
2. TODAS LAS UNIDADES ESTAN REPRESENTADAS EN METROS.

REVISIONES

REV.	FECHA	DESCRIPCIÓN	DIB.	DS.	JD	JP	GE	CLT
A	09.ABR.13	EMITIDO PARA CORDINACION INTERNA	ARR	MVM	MVM	MHM	APM	.
B	10.ABR.13	EMITIDO PARA APROBACION DEL CLIENTE	ARR	MVM	MVM	MHM	APM	.
0	03.JUN.13	EMITIDO PARA CONSTRUCCIÓN	ARR	MVM	MVM	MHM	APM	.
.	.	.	.	.	.	.	.	.
.	.	.	.	.	.	.	.	.
.	.	.	.	.	.	.	.	.
.	.	.	.	.	.	.	.	.
.	.	.	.	.	.	.	.	.
.	.	.	.	.	.	.	.	.

REFERENCIAS

PLANO N°	REFERENCIA
.	.
.	.
.	.
.	.
.	.
.	.
.	.
.	.

MTC Ministerio de Transportes y Comunicaciones | PROVIAS NACIONAL

ASTALDI GyM
Consorcio Rio Mantaro
Kallpa GENERACIÓN S.A.

NUMERO PLANO CLIENTE
.

DIBUJÓ ALFREDO ROQUE	FECHA APROB. 03.JUN.13
JEFE DISCIPLINA MARTHA VASQUEZ	FECHA APROB. 03.JUN.13
JEFE DE PROYECTO MARTHA HERRERA	FECHA APROB. 03.JUN.13
GERENTE DE ESTUDIO ALBERTO PONCE	FECHA APROB. 03.JUN.13
CLIENTE .	FECHA APROB. .
COD. PROY. GMI No. 181152	COD. PROY. CLIENTE No. .

PROPIETARIO
MTC - PROVIAS NACIONAL

PROYECTO
ESTUDIO DEFINITIVO PARA LA REHABILITACIÓN Y MEJORAMIENTO DE LA CARRETERA: DV IMPERIAL - PAMPAS

PLANO
SECCIONES DE ALCANTARILLAS
KM 17+500 – KM 17+970

ESCALA	NUMERO PLANO	REV.
1:125	181152-100-55-004-27	0

CONFIDENCIAL
ESTE PLANO Y LA INFORMACION CONTENIDA EN EL, SON PROPIEDAD DE MTC – PROVIAS NACIONAL, SU USO Y REPRODUCCION SIN AUTORIZACION PREVIA, ESTAN PROHIBIDOS.

GMI
Paseo de La República 4667 7mo Piso
Lima 34, PERU Tel: 213-5600
www.gmiso.com.pe

GMI S.A.
Ing. Martha Katherine Vásquez Mathews
Especialista en Hidrología e Hidráulica
CIP 89402