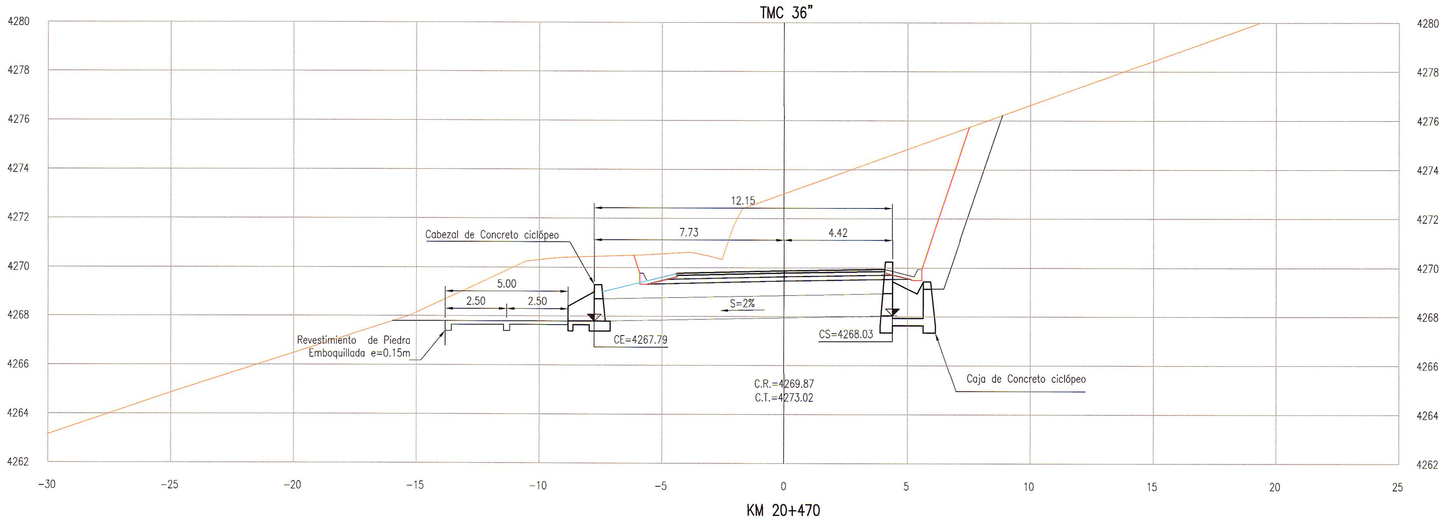

KM 20+470

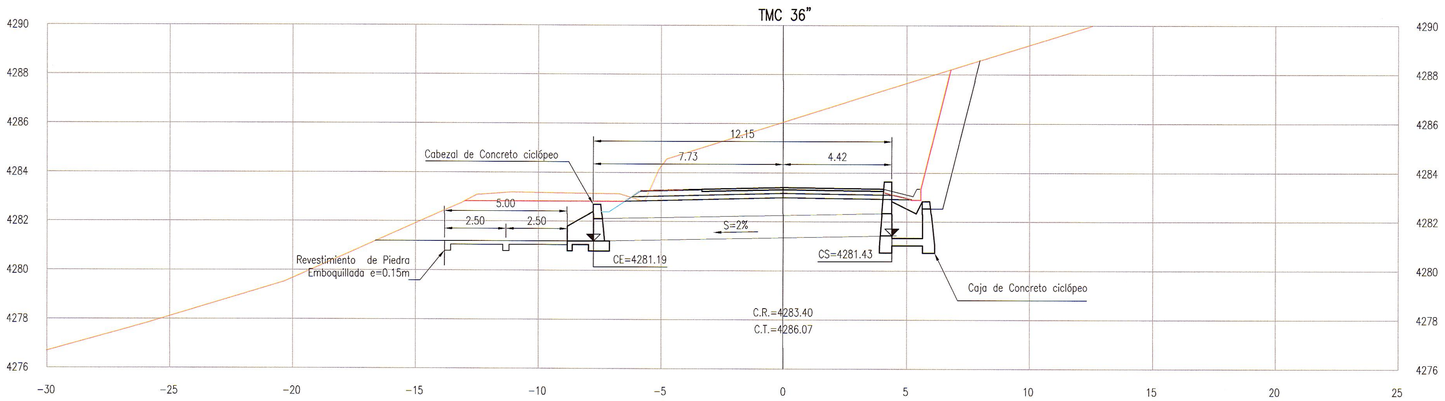

KM 20+220

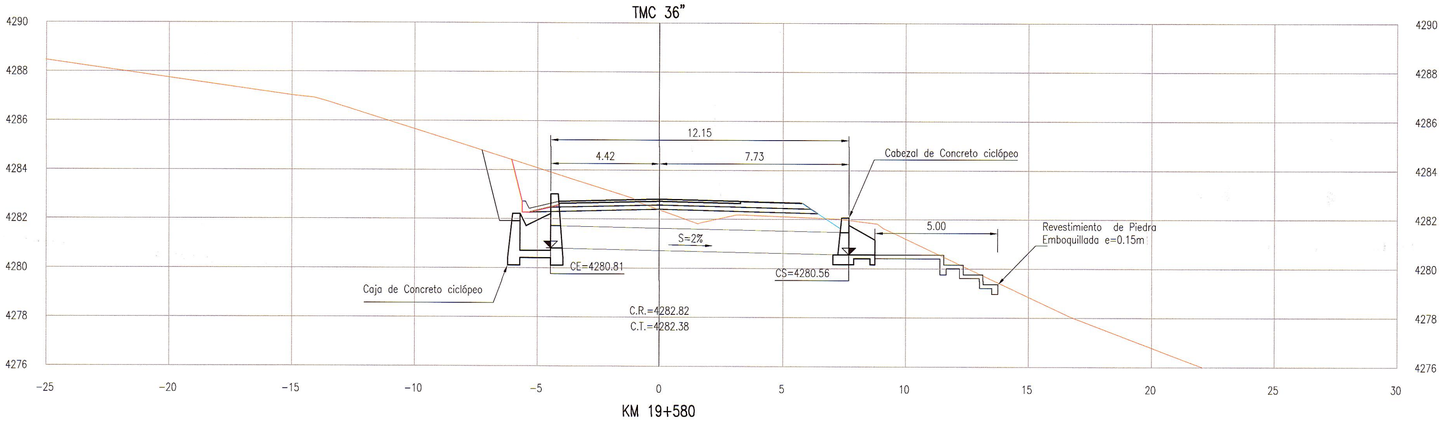

KM 19+580

CUADRO DE COORDENADAS		
PROGRESIVA	ESTE	NORTE
Km 19+580	504800.55	8636150.13
Km 20+220	505284.79	8635778.72
Km 20+470	505530.66	8635750.06

LEYENDA:

MC: Marco de Concreto Armado
TMC: Tubería Metalica Corrugada

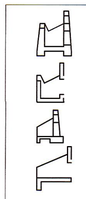
Cabezal Tipo Caja Receptora TMC
Cabezal Tipo Caja Receptora MC
Cabezal Tipo Alas TMC
Cabezal Tipo Alas MC

Ing. Martha Katherine Vasquez Matheus
Especialista en Hidrología e Hidráulica
CIP 55452

NOTAS

1.- LA ESCALA INDICADA ES PARA EL FORMATO A-1, PARA A-3 CONSIDERAR EL DOBLE.
2. TODAS LAS UNIDADES ESTAN REPRESENTADAS EN METROS.

REVISIONES

REV.	FECHA	DESCRIPCIÓN	DIB.	DS.	JD	JP	GE	CLT
A	09.ABR.13	EMITIDO PARA CORDINACION INTERNA	ARR	MVM	MVM	MHM	APM	.
B	10.ABR.13	EMITIDO PARA APROBACION DEL CLIENTE	ARR	MVM	MVM	MHM	APM	.
0	03.JUN.13	EMITIDO PARA CONSTRUCCIÓN	ARR	MVM	MVM	MHM	APM	.
.	.	.	.	.	.	.	.	.
.	.	.	.	.	.	.	.	.
.	.	.	.	.	.	.	.	.
.	.	.	.	.	.	.	.	.
.	.	.	.	.	.	.	.	.
.	.	.	.	.	.	.	.	.

REFERENCIAS

PLANO N°	REFERENCIA
.	.
.	.
.	.
.	.
.	.
.	.
.	.
.	.
.	.

MTC PROVIAS NACIONAL

ASTALDI GyM
Consorcio Rio Mantaro
Kallpa GENERACIÓN S.A.

NUMERO PLANO CLIENTE .

DIBUJO	ALFREDO ROQUE	FECHA APROB.	03.JUN.13
JEFE DISCIPLINA	MARTHA VASQUEZ	FECHA APROB.	03.JUN.13
JEFE DE PROYECTO	MARTHA HERRERA	FECHA APROB.	03.JUN.13
GERENTE DE ESTUDIO	ALBERTO PONCE	FECHA APROB.	03.JUN.13
CLIENTE	.	FECHA APROB.	.
COD. PROY. GMI No.	181152	COD. PROY. CLIENTE No.	.

PROPIETARIO
MTC - PROVIAS NACIONAL

PROYECTO
ESTUDIO DEFINITIVO PARA LA REHABILITACIÓN Y MEJORAMIIENTO DE LA CARRETERA: DV IMPERIAL - PAMPAS

PLANO
SECCIONES DE ALCANTARILLAS
KM 19+580 - KM 20+470

ESCALA	NUMERO PLANO	REV.
1:125	181152-100-55-004-29	0

CONFIDENCIAL
ESTE PLANO Y LA INFORMACION CONTENIDA EN EL, SON PROPIEDAD DE MTC - PROVIAS NACIONAL
SU USO Y REPRODUCCION SIN AUTORIZACION PREVIA, ESTAN PROHIBIDOS.

GMI

Paseo de La República 4667 7mo Piso
Lima 34, PERU Tel: 213-5600
www.gmisa.com.pe