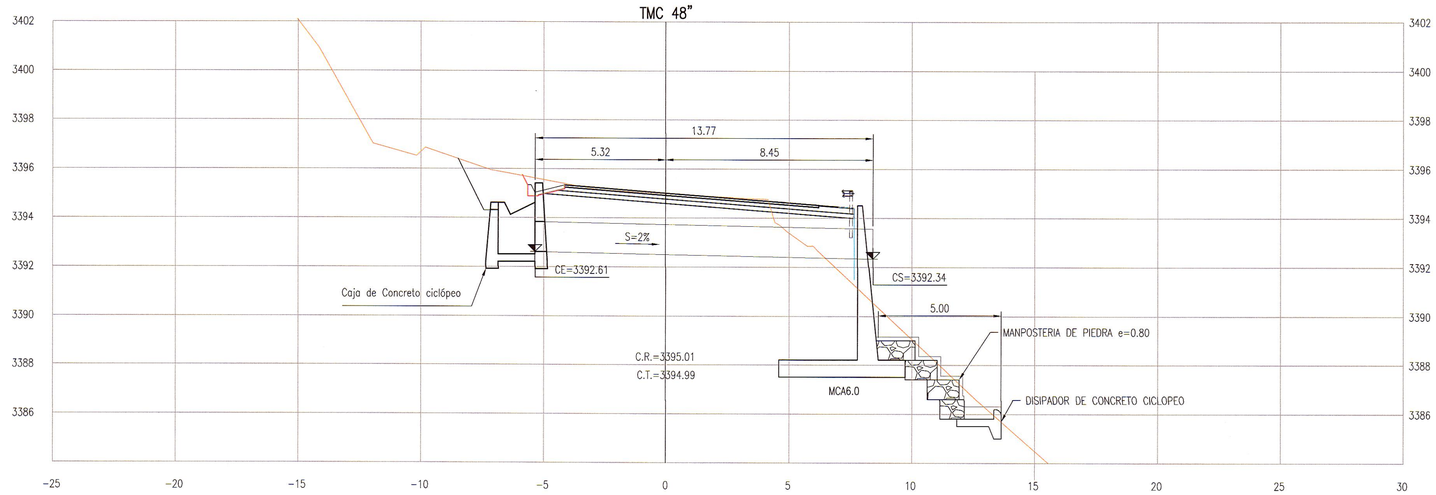

KM 33+500

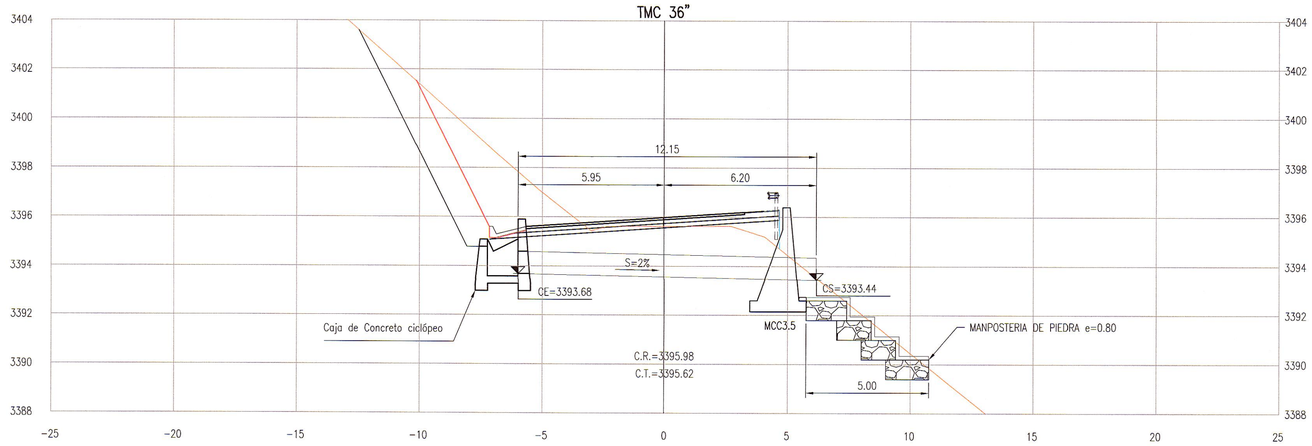

KM 33+346

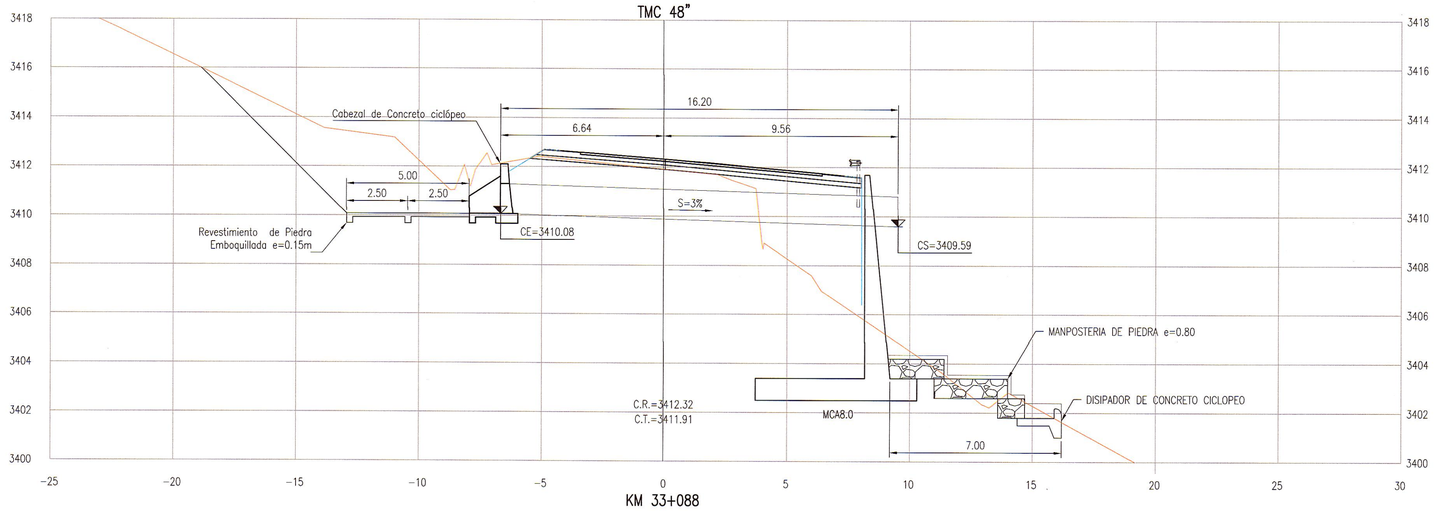

KM 33+088

CUADRO DE COORDENADAS		
PROGRESIVA	ESTE	NORTE
Km 33+088	511652.73	8630117.98
Km 33+346	511880.45	8630117.12
Km 33+500	511904.13	8630267.64

LEYENDA:

MC: Marco de Concreto Armado
TMC: Tubería Metalica Corrugada

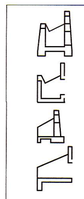

Cabezal Tipo Caja Receptora TMC

Cabezal Tipo Caja Receptora MC

Cabezal Tipo Alas TMC

Cabezal Tipo Alas MC

GMI S.A.
Ing. Martha Vasquez Herrera
Jefe de Estudio
CIP 47024

CNL S.A.
Ing. Martin Huamantico Vasquez Matthews
Especialista en Hidrologia e Hidraulica
CIP 85402

NOTAS

1.- LA ESCALA INDICADA ES PARA EL FORMATO A-1, PARA A-3 CONSIDERAR EL DOBLE.
2. TODAS LAS UNIDADES ESTAN REPRESENTADAS EN METROS.

REVISIONES

REV.	FECHA	DESCRIPCIÓN	DIB.	DS.	JD	JP	GE	CLT
A	09.ABR.13	EMITIDO PARA CORDINACION INTERNA	ARR	MVM	MVM	MHM	APM	.
B	10.ABR.13	EMITIDO PARA APROBACION DEL CLIENTE	ARR	MVM	MVM	MHM	APM	.
0	03.JUN.13	EMITIDO PARA CONSTRUCCIÓN	ARR	MVM	MVM	MHM	APM	.
.	.	.	.	.	.	.	.	.
.	.	.	.	.	.	.	.	.
.	.	.	.	.	.	.	.	.
.	.	.	.	.	.	.	.	.
.	.	.	.	.	.	.	.	.
.	.	.	.	.	.	.	.	.

REFERENCIAS

PLANO N°	REFERENCIA
.	.
.	.
.	.
.	.
.	.
.	.
.	.
.	.
.	.

MTC Ministerio de Transportes y Comunicaciones | PROVIAS NACIONAL

ASTALDI GyM
Consorcio Rio Mantaro
Kallpa Generación S.A.

NUMERO PLANO CLIENTE: .

DIBUJO	ALFREDO ROQUE	FECHA APROB.	03.JUN.13
JEFE DISCIPLINA	MARTHA VASQUEZ	FECHA APROB.	03.JUN.13
JEFE DE PROYECTO	MARTHA HERRERA	FECHA APROB.	03.JUN.13
GERENTE DE ESTUDIO	ALBERTO PONCE	FECHA APROB.	03.JUN.13
CLIENTE	.	FECHA APROB.	.
COD. PROY. GMI No.	181152	COD. PROY. CLIENTE No.	.

PROPIETARIO: **MTC - PROVIAS NACIONAL**

PROYECTO: ESTUDIO DEFINITIVO PARA LA REHABILITACIÓN Y MEJORAMIENTO DE LA CARRETERA: DV IMPERIAL - PAMPAS

PLANO: SECCIONES DE ALCANTARILLAS KM 33+088 – KM 33+500

ESCALA: 1:125 | NUMERO PLANO: 181152-100-55-004-54 | REV.: 0

CONFIDENCIAL
ESTE PLANO Y LA INFORMACION CONTENIDA EN EL, SON PROPIEDAD DE MTC – PROVIAS NACIONAL. SU USO Y REPRODUCCIÓN SIN AUTORIZACION PREVIA, ESTAN PROHIBIDOS.

GMI
Paseo de La República 4667 7mo Piso
Lima 34, PERU Tel: 213-5600
www.gmisa.com.pe