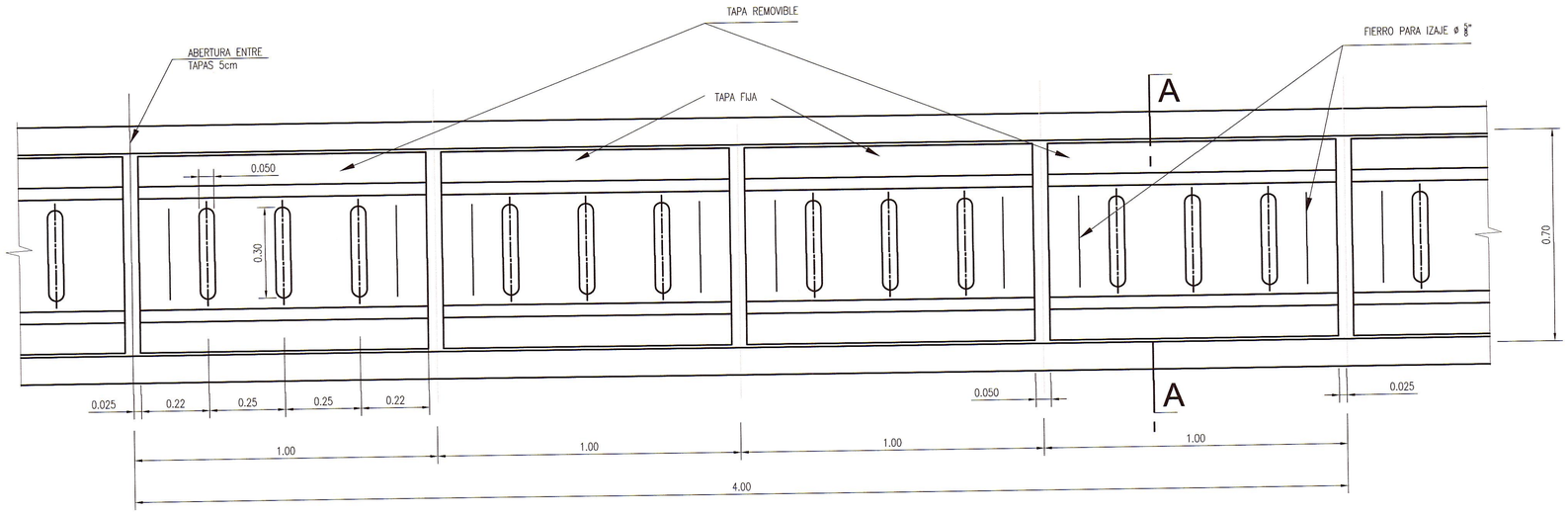

CUNETA TIPO C-3/ZONA URBANA
DETALLE DE UBICACION DE LA LOSA SUPERIOR

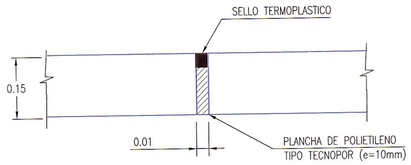

DETALLE JUNTA DE CONSTRUCCION 1@3.00m

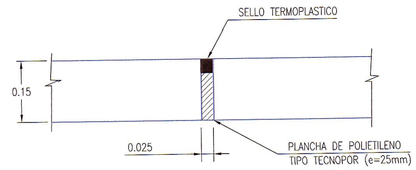

DETALLE JUNTA DE DILATACION 1@12.00m

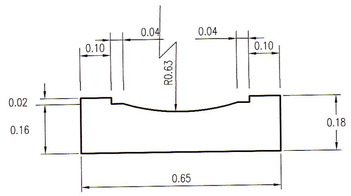

LOSA SUPERIOR

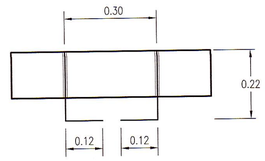

DETALLE DE FIERRO IZAJE ø 5/8"

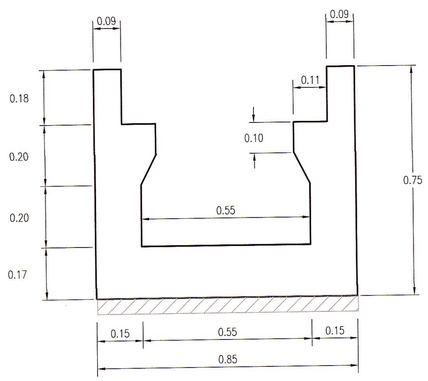

SECCION A-A

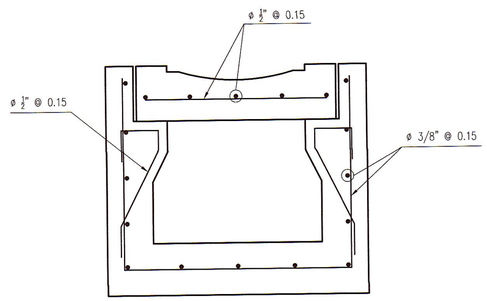

ARMADURA DE CUNETA TIPO C-3

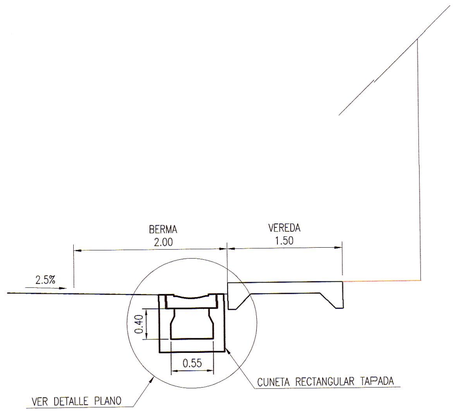

CUNETAS TIPO C-3
ZONAS URBANAS
1:40

ESPECIFICACIONES TECNICAS

CUNETA TIPO C-3

- CONCRETO : f'c = 175 kg/cm2

NOTAS

(1) EL VACEADO DE LOS PAÑOS DE CUNETAS SERAN ALTERNADOS

(2) EL SELLO TERMOPLASTICO SERA A BASE DE MATERIAL ASFALTICO QUE CUMPLA LAS ESPECIFICACIONES AASHTO M-89, M33, M-153 Y M-30

NOTAS

1.- LA ESCALA INDICADA ES PARA EL FORMATO A-1, PARA A-3 CONSIDERAR EL DOBLE.

REVISIONES

REV.	FECHA	DESCRIPCIÓN	DIB.	DS.	JD	JP	GE	CLT
A	09.ABR.13	EMITIDO PARA CORDINACION INTERNA	ARR	MVM	MVM	MHM	APM	.
B	10.ABR.13	EMITIDO PARA APROBACION DEL CLIENTE	ARR	MVM	MVM	MHM	APM	.
0	03.JUN.13	EMITIDO PARA CONSTRUCCIÓN	ARR	MVM	MVM	MHM	APM	.
.	.	.	.	.	.	.	.	.
.	.	.	.	.	.	.	.	.
.	.	.	.	.	.	.	.	.
.	.	.	.	.	.	.	.	.
.	.	.	.	.	.	.	.	.
.	.	.	.	.	.	.	.	.

REFERENCIAS

PLANO N°	REFERENCIA
.	.
.	.
.	.
.	.
.	.
.	.
.	.
.	.
.	.

MTC Ministerio de Transportes y Comunicaciones | PROVIAS NACIONAL

ASTALDI GyM
Consorcio Rio Mantaro
Kallpa Generación S.A.

NUMERO PLANO CLIENTE
.

DIBUJO ALFREDO ROQUE	FECHA APROB. 03.JUN.13
JEFE DISCIPLINA MARTHA VASQUEZ	FECHA APROB. 03.JUN.13
JEFE DE PROYECTO MARTHA HERRERA	FECHA APROB. 03.JUN.13
GERENTE DE ESTUDIO ALBERTO PONCE	FECHA APROB. 03.JUN.13
CLIENTE .	FECHA APROB. .
COD. PROY. GMI No. 181152	COD. PROY. CLIENTE No. .

PROPIETARIO **MTC - PROVIAS NACIONAL**

PROYECTO ESTUDIO DEFINITIVO PARA LA REHABILITACIÓN Y MEJORAMIENTO DE LA CARRETERA: DV IMPERIAL – PAMPAS

PLANO DETALLES GENERALES DE DRENAJE

ESCALA	NUMERO PLANO	REV.
1:10	181152-100-55-005-02	0

CONFIDENCIAL
ESTE PLANO Y LA INFORMACION CONTENIDA EN EL, SON PROPIEDAD DE MTC – PROVIAS NACIONAL SU USO Y REPRODUCCIÓN SIN AUTORIZACION PREVIA, ESTAN PROHIBIDOS.

GMI
Paseo de La República 4667 7mo Piso
Lima 34, PERU Tel: 213-5600
www.gmisa.com.pe