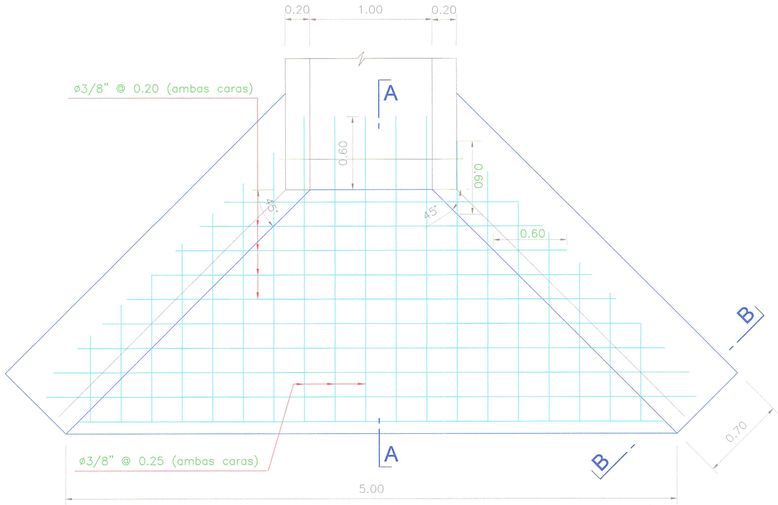

PLANTA DE LOSA
S/E

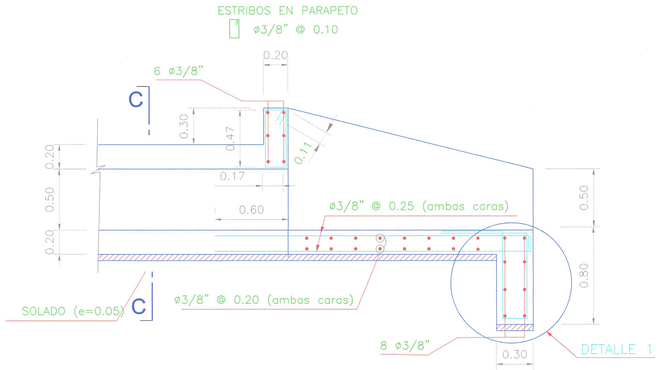

SECCIÓN A-A
S/E

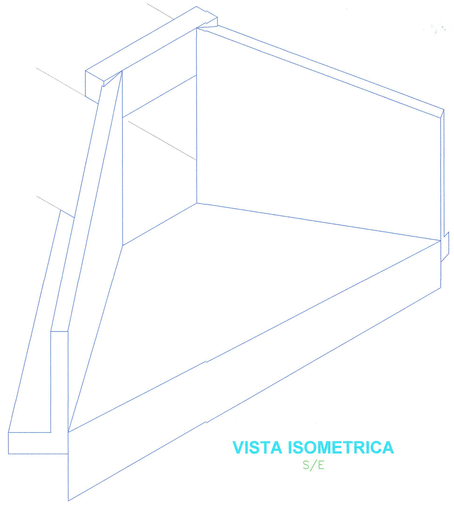

VISTA ISOMETRICA
S/E

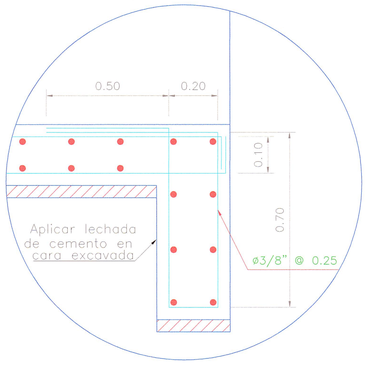

DETALLE 1

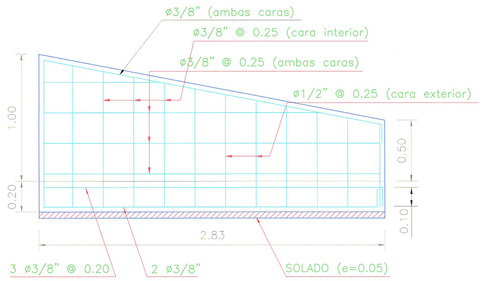

ELEVACIÓN DE ALA

ESPECIFICACIONES TÉCNICAS

Solado : f'c = 100 kg/cm2
Concreto Armado : f'c = 210 kg/cm2
Acero : fy = 4200 kg/cm2
Recubrimiento : 5 cm
En las aristas se ejecutarán ochavos de 0.10 cm de longitud.

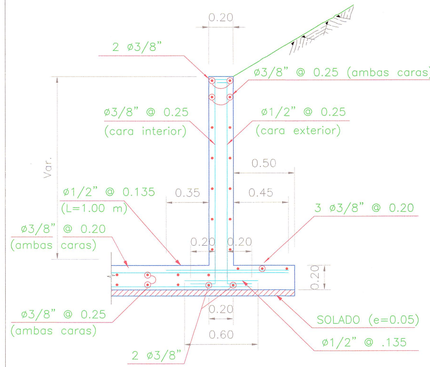

SECCIÓN B-B
S/E

DETALLE DE OCHAVO EN ARISTAS

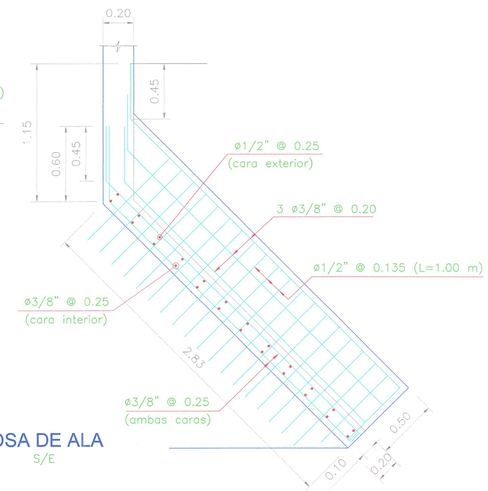

LOSA DE ALA
S/E

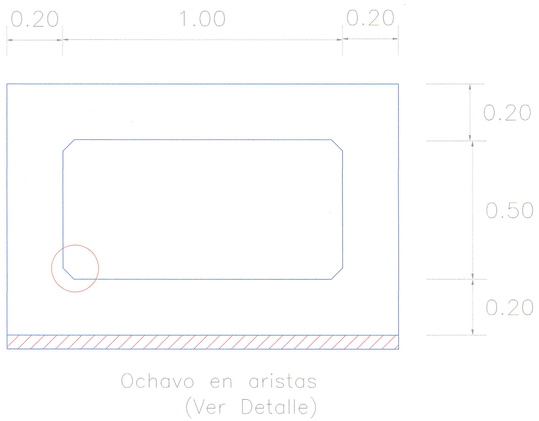

ENCOFRADO
SECCIÓN C-C
Esc:1/10

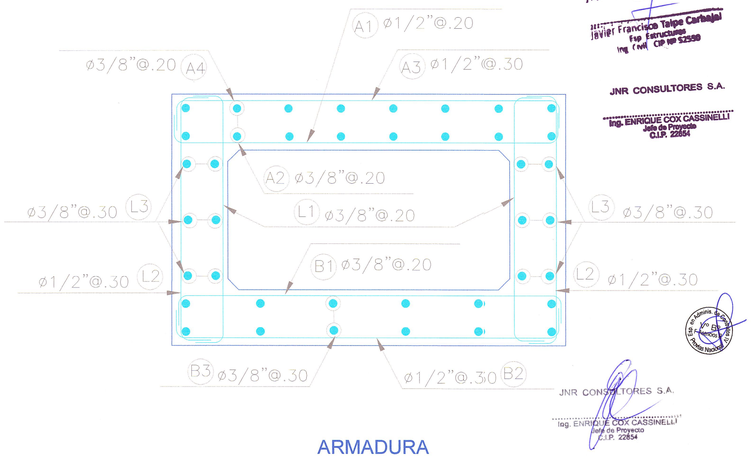

ARMADURA
SECCION C-C
Esc: 1/10

JNR Consultores S.A.
Javier Francisco Talpe Carbajal
Esp. Estructuras
Ing. Civil CIP Nº 52550

JNR CONSULTORES S.A.
Ing. ENRIQUE COX CASSINELLI
Jefe de Proyecto
C.I.P. 22654

JNR CONSULTORES S.A.
Ing. ENRIQUE COX CASSINELLI
Jefe de Proyecto
C.I.P. 22654

REVISIÓN:							
MTC Ministerio de Transportes y Comunicaciones — PROVIAS NACIONAL	CONTRATO DE CONSULTORIA DE OBRA N° 066-2010-MTC/20	TITULO DEL PROYECTO: ELABORACION DEL ESTUDIO DE FACTIBILIDAD Y DEFINITIVO DE LA CARRETERA RODRIGUEZ DE MENDOZA – EMPALME RUTA PE-5N (CALZADA) TRAMO: SELVA ALEGRE – EMPALME RUTA PE-5N (CALZADA)	DETALLE DE ALCANTARILLA MARCO 1.00mx0.50m Hr=0.30 – 0.41 m.	JNR CONSULTORES S.A. Calle Roca de Vergallo 153 - Magdalena del Mar Telefono: 462-4440	JEFE PROYECTO: E. COX CASSINELLI	APROBADO:	ESCALA: INDICADA
					ING. TRAZO: A. CHOQUE LEON	DIBUJO: H. CABANILLAS	FECHA: 05/13
							PLANO N° E-01