CABEZAL ALCANTARILLA TMC 60"

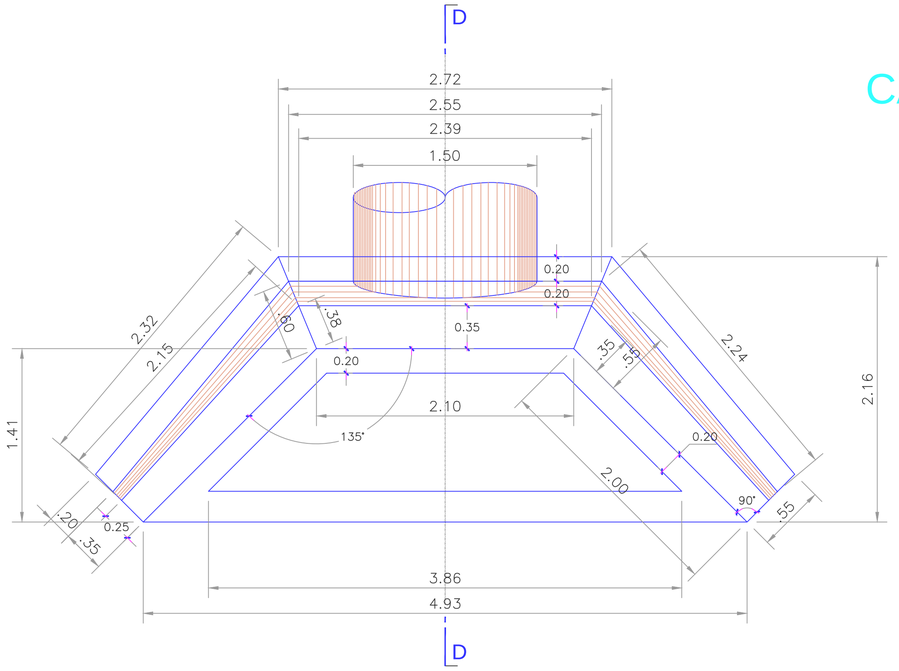

PLANTA CABEZAL CON ALAS

ESC. 1:50

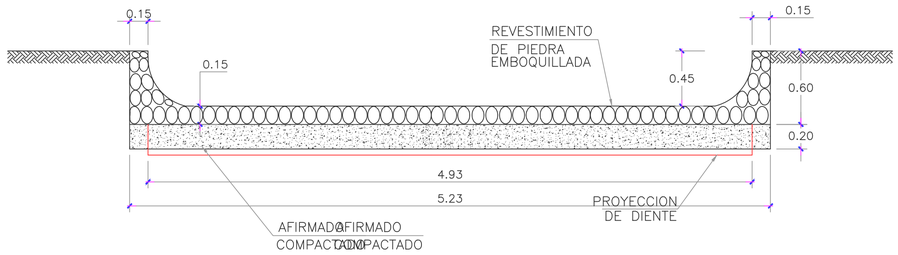

SECCION E-E

ESC. 1:50

ESPECIFICACIONES TECNICAS

- CABEZAL, LOSAS, ZAPATAS Y ALAS
  CONCRETO CICLOPEO
  f'c = 175 Kg/cm2 + 30% PG (4" MAX.)
- CANAL DE DESCARGA
  PIEDRA EMBOQUILLADA:
  P.M. + CONCRETO f'c = 175 Kg/cm2
  AL FINAL DEL CANAL ALIVIADERO DEBE REALIZARSE
  UNA ZANJA ABIERTA EN EL TERRENO HASTA DESFOGUE NATURAL
- MATERIAL GRANULAR:
  TIPO A1, A2 ó A3.

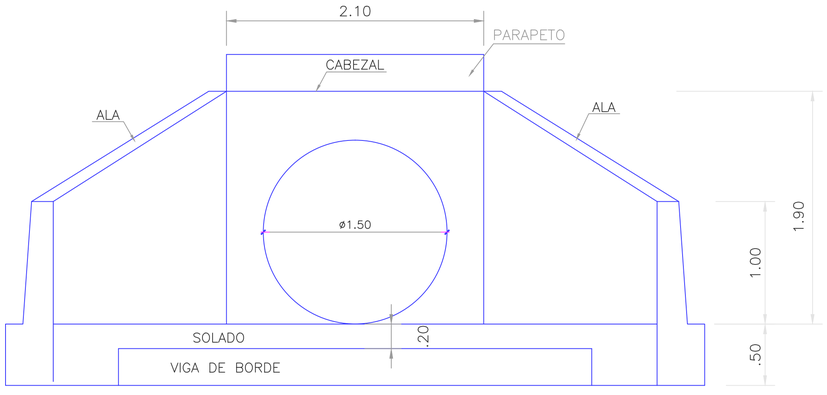

ELEVACION

ESC. 1:50

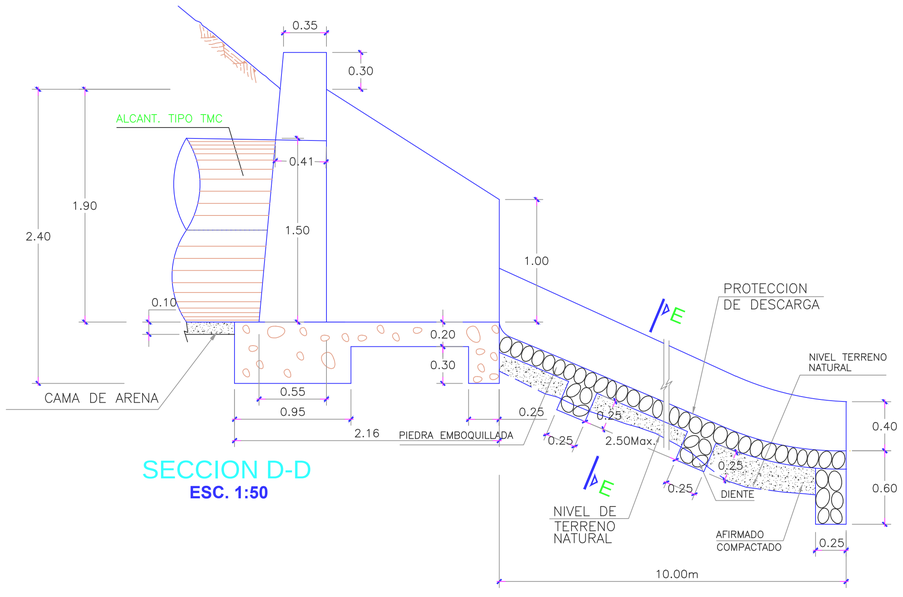

SECCION D-D

ESC. 1:50

CONSORCIO VIAL HUAMBO
Julio Miguel Escudero Meza
Jefe de Estudio
CIP 41112

CONSORCIO VIAL HUAMBO
Ricardo Apaclla Nalvarte
Especialista en Hidrología, drenaje y obras de Arte
CIP 11623

PERÚ Ministerio de Transportes y Comunicaciones	CONSORCIO VIAL HUAMBO	Consultor: CONSORCIO VIAL HUAMBO	Jefe de Estudio	Ing. Julio M. Escudero Meza	ESTUDIO DE PRE INVERSIÓN A NIVEL DE PERFIL DEL PROYECTO DE MEJORAMIENTO DE LA CARRETERA EMP. AR-105 (ACOY) - ANDAMAYO - VIRACO - DV. MACHAHUAY ANDAGUA - AYO - HUAMBO - CABANACONDE - CHIVAY VIZCACHANI - EMP. PE-34A (DV. VIZCACHANI)	PLANO: **ALCANTARILLA TMC 60"**	ESCALA: Escala Gráfica
			Especialista	Ing. Ricardo Apaclla Nalvarte			FECHA: 24 – 07 – 2014
			Dibujo	Ing. Ricardo Apaclla Nalvarte			N° PLANO: 3 DE 6 — ALC-03