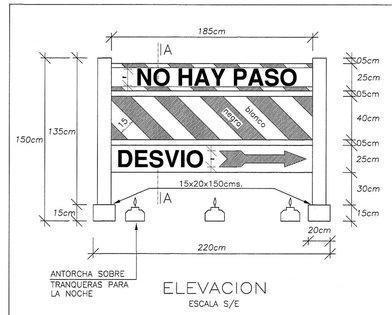

ELEVACION
ESCALA S/E

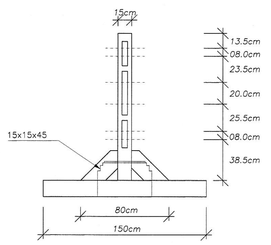

CORTE A–A
ESCALA S/E

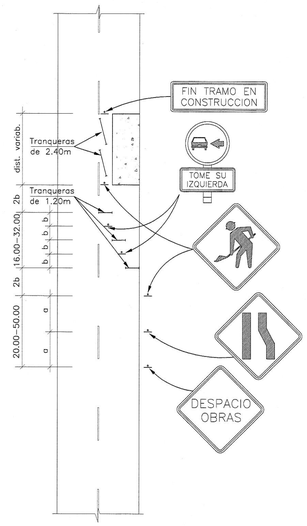

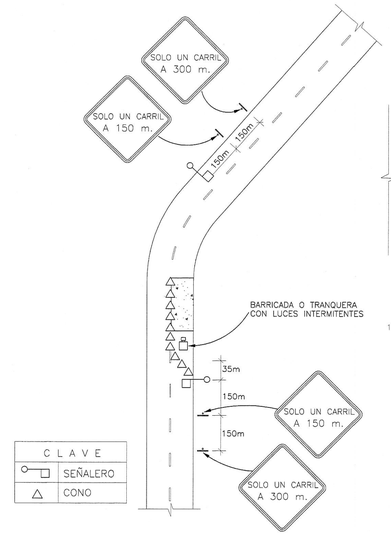

SEÑALIZACION EN ZONA DE TRABAJO
ESCALA S/E

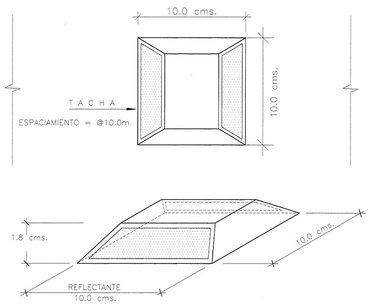

TACHAS LONGITUDINALES
ESCALA S/E

N O T A :

LA LINEA CENTRAL TANTO EN LA TANGENTE O EN CURVA DEBERA TRAZARSE SIEMPRE EN EL EJE DE LA CALZADA, LA PINTURA A EMPLEAR SERA DE COLOR BLANCO QUE CUMPLA CON LOS REQUISITOS DE LA NORMA PARA PINTURAS DEL PAVIMENTO Y SU COLOCACION ESTARA DE ACUERDO A LA ESPECIFICACION TECNICA.

SE UTILIZARA LINEA CONTINUA EN LA LINEA CENTRAL PARA PROHIBIR EL ALCANCE O PASE A OTRO VEHICULO EN CURVAS HORIZONTALES O VERTICALES, CUANDO LA DISTANCIA DE VISIBILIDAD SEA IGUAL O MENOR A LA MOSTRADA EN EL SIGUIENTE GRAFICO:

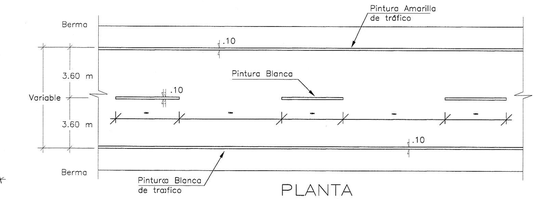

PLANTA
ESCALA S/E

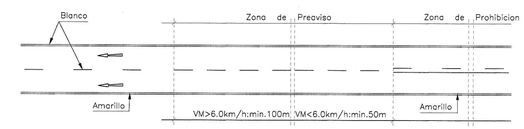

PLANTA
ESCALA S/E

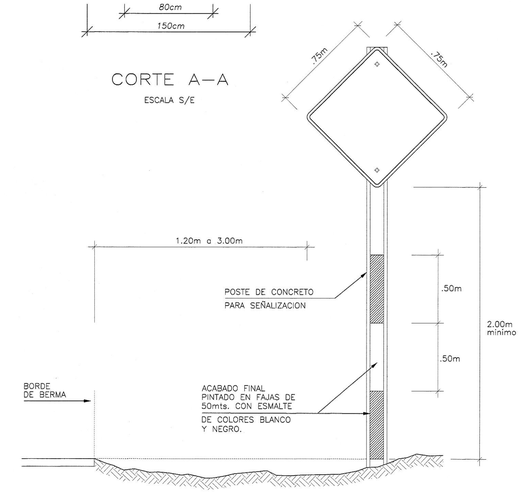

UBICACION DE SENALES VERTICALES
CON RELACION AL BORDE Y NIVEL DE LA VIA
ESCALA S/E

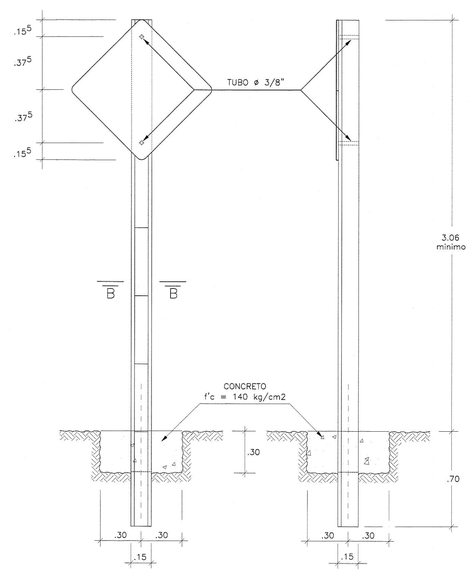

DISENO ESTRUCTURAL DE LOS POSTES DE CONCRETO
PARA LA SEÑALIZACION PREVENTIVA REGLAMENTARIA
ESCALA S/E

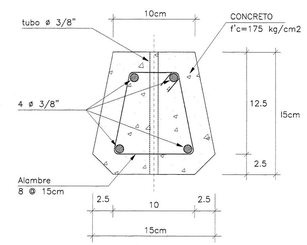

CORTE B–B
ESCALA S/E

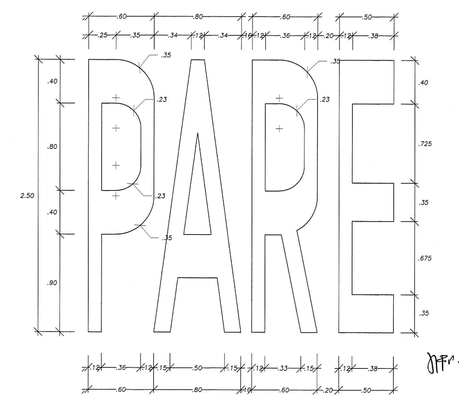

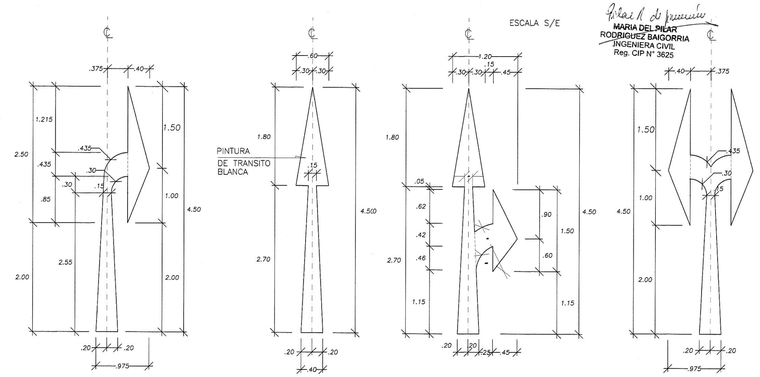

ESCALA S/E

MARIA DEL PILAR RODRIGUEZ BAIGORRIA
INGENIERA CIVIL
Reg. CIP N° 3625

SENALIZACION HORIZONTAL
ESCALA S/E

JACK LOPEZ JARA
INGENIERO CIVIL
Reg. CIP N° 52773

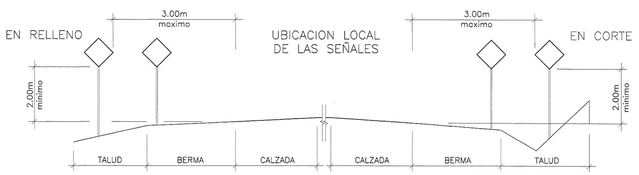

DIMENSIONAMIENTO DE POSTES Y SENALES PREVENTIVAS Y REGLAMENTARIAS

NOTAS:

1. *Todas las dimensiones en metros (m) salvo se indique lo contrario.*
2. *Escalas indicadas son para planos en formato A3.*
   Para planos en formato A1 las escalas son 50% de los valores indicados.

PERÚ	Ministerio de Transportes y Comunicaciones	Provias Nacional	Plan Binacional de Desarrollo de la Región Fronteriza Perú - Ecuador	PLAN BINACIONAL DE DESARROLLO DE LA REGION FRONTERIZA PERU - ECUADOR	DISEÑO ESTRUCTURAL: JACK LOPEZ INGENIEROS S.A.C Huancas 195 – Monterrico, Lima Telf–Fax: 436–2521	Jefe Proyecto: JACK LOPEZ JARA Diseño: PILAR RODRIGUEZ B. Dibujo: JLINGS Aprobado:	REVISIONES: N° / FECHA / DESCRIPCIÓN

Proyecto:	ESTUDIO DEFINITIVO PUENTE HEROES DEL CENEPA	ESCALA: S/E
		FECHA: NOVIEMBRE 2011
Plano:	SEÑALIZACION SEÑALES PREVENTIVAS Y REGLAMENTARIAS	CÓDIGO: HDC-A-11